Potentiometer

NOBLE

9mm Size Snap-In Insulated Shaft Potentiometers
9型絶縁軸スナップイン・ポテンショメータ

FEATURES
- High performance miniature potentiometer created by incorporating NOBLE's Film Integration Technology
- Film element provides smooth rotational feeling.

APPLICATIONS
- Component stereo, Audio mixer, Speaker volume adjustment, Visual equipment, Electronic musical instruments.

特　長
- ノーブルのフィルムインテグレーションテクノロジーが生んだ小型高性能ポテンショメータです。
- フィルムの採用により、なめらかな回転フィーリングが得られます。

用　途
- 小型コンポーネント、オーディオミキサー、スピーカー音量調整、映像機器、電子楽器。

Model	Dimentions Unit:mm	Model	Dimentions Unit:mm
XV09211NPP	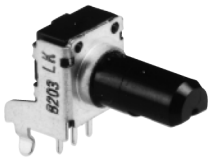 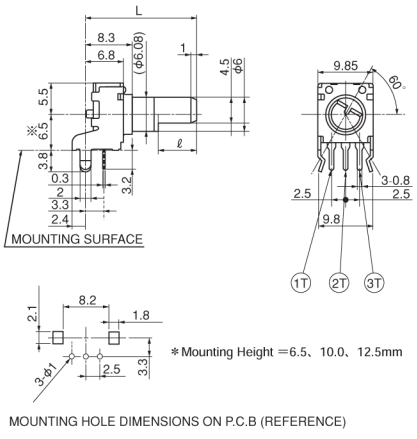	XV09213NPP （with sleeve） 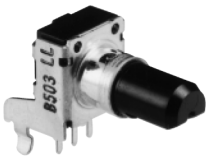	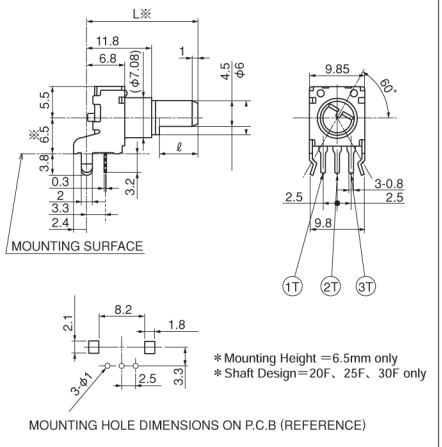
XV09211NPV	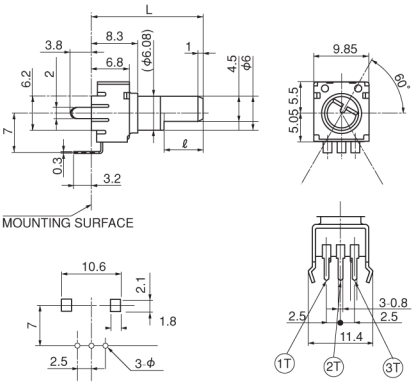	XV09213NPV （with sleeve）	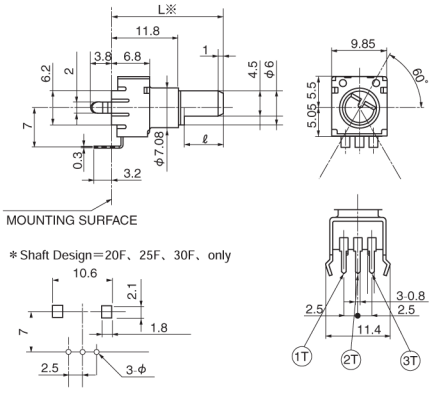

■Product Variation　■製品の種類

Sleeve スリーブ	Mounting style 取付け方向	Mounting height 取付け高さ	Order Number 型式呼称
Without sleeve なし	Horizontal 横型	6.5mm	XV09211NPP
		10.0mm	XV09211NPJ
		12.5mm	XV09211NPD
	Vertical 縦型	–	XV09211NPV
With sleeve 付き	Horizontal 横型	6.5mm	XV09213NPP
	Vertical 縦型	–	XV09213NPV

*The rotation angle of the axis operation is 300 degrees.（The commodity of 280 degrees can be made）
*Center detent is available for all types.
*軸操作の回転角度は300度です。（280度の商品も作れます）
*センタークリック付きも可能です。

帝国通信工業株式会社
本　　社　川崎市中原区苅宿335番地　〒211-8530
営 業 本 部　電話（044）433-7511㈹
FAX（044）434-3622

TEIKOKU TSUSHIN KOGYO CO.,LTD.
Head Office: 335 Kariyado, Nakahara-ku, Kawasaki, 211-8530 Japan
Phone: ＋81-44-411-3211
FAX: ＋81-44-434-3622

■Example of indicating Order Number　■注文番号の記載例

XV09211NPP　15F　1B10K　CC

- XV09211NPP — Product Variation 製品の種類
- 15F — Indicating shaft length & type/15mmF：Select form Code Table-1 軸の長さ及び形状：Code Table-1参照
- 1B10K — Indicating Resistance & Taper/10K-OHM 1B：Select form Code Table-2 抵抗素子の仕様：Code Table-2参照
- CC — In case of ordering “Center detent” センタークリック付きの指定

■Code Table-1-1

Order Number	Shaft Type	Shaft length	
		L	ℓ
15F	F	15	6
20F	F	20	7
25F	F	25	12
30F	F	30	12
15U	U	15	6
20U	U	20	7
25U	U	25	7

*XV09213 is 20F, 25F, 30F only

■Code Table-1-2（Shaft Design）

Type F	Type U
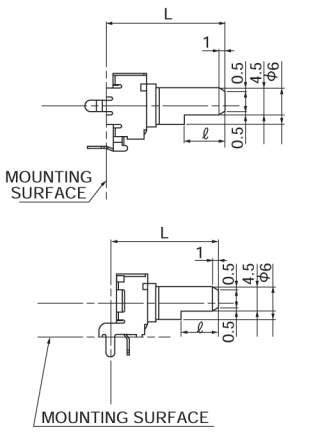	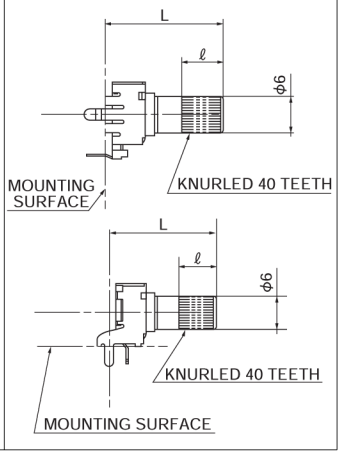

■Code Table-2

Order Number	Resistance&Taper	Order Number	Resistance&Taper	Order Number	Resistance&Taper
1B10K	10K-OHM 1B	15A10K	10K-OHM 15A	15C10K	10K-OHM 15C
1B20K	20K-OHM 1B	15A20K	20K-OHM 15A	15C20K	20K-OHM 15C
1B50K	50K-OHM 1B	15A50K	50K-OHM 15A	15C50K	50K-OHM 15C
1B100K	100K-OHM 1B	15A100K	100K-OHM 15A	15C100K	100K-OHM 15C

■SPECIFICATION　■主な仕様

Operating Temperature Range 使用温度範囲	－10 to 70℃
Rated Power 定格電力	0.05W
Maximum Rated Voltage 最高使用電圧	AC50V,DC20V
Nominal Total Resistance 公称抵抗値	10kΩ,20kΩ,50kΩ,100kΩ
Total Resistance 全抵抗値許容差	Within ±20% of the nominal total resistance
Resistance Taper 抵抗変化特性	1B,15A,15C
Insulation Resistance 絶縁抵抗	100MΩ at DC250V
Dielectric Strength 耐電圧	AC250V　for 1 minute
Total Rotational Angle 全回転角度	300±5°（280 ±5° option: Model XV09212）
Rotational Torque 回転トルク	1 to 8 mN.m at（5 to 35℃）
Rotational Stop Strength of the Shaft シャフトの回転止め強さ	0.3 N.m
Push/Pull Strength of the Shaft シャフトの押し，引っ張り強さ	50N max.
Shaft Wobble シャフトのガタ	XV09211：Less than 0.8x（L/20）mm XV09213：Less than 0.5x（L/20）mm
Endurance(Sliding) 耐久性(しゅう動)	10,000 cycles

Notice:

- Specifications and design in this catalog are subject to change without notice for product improvement or other purposes.
- Specifications in this catalog are presented basically for informative purposes. We request the exchange of official approval drawings before placing order.

注記：

- 製品改良などにより、外観および記載事項の一部を予告なく変更する場合があります。
- 当カタログは参考仕様ですので、ご使用にあたっては正式な納入仕様書の取り交わしをお願いします。

2002. 1 3000