六　电源管理器件

电源产品的种类很多，从原理来讲，可分为线性电源和开关电源两大类。还有针对各类电池监控、测量、保护和充电管理的器件。力源可提供 TI、ON、Intersil、Microchip、Freescale 和 PS 自有品牌等多家公司的产品供客户选择。

线性电源产品包括电压稳压器、低压差稳压器、电压基准源等。优点是输出纹波小，线性度好，对后置设备的干扰小，缺点是体积较大，效率低，重量较重。传统电压稳压器输入输出压差较大，通常在 1.5V 以上，因此器件工作时自身功耗随负载电流的增加而增加，由于工作时温度较高，需添加散热器，散热器的大小可根据负载的大小而定，负载愈重，散热器愈大。传统电压稳压器售价比较便宜，适合于对功耗、体积没有太大要求的中小功率电源供电设备。新型低压差稳压器输入输出压差很小，通常为几百个 mV 到几十个 mV，且器件静态电流通常在微安级。由于可在很小的压差下工作，因此损耗小效率高，特别适用于电池供电的小功率电源供电设备。

开关电源产品包括 DC-DC 升压器、降压器、反相器和电荷泵变换器等。优点是体积小，效率高（典型效率为 80%）,重量轻。缺点是输出纹波较大，对后置设备的有一定干扰。DC-DC 升压器、降压器、反相器和电荷泵特别适合于电池供电的便携设备。AC-DC 变换器可对 110/220V 市电进行变换，产生+3.3V、+5V、+12V、+24V、+48V 等工业标准的直流电压。

电压基准源具有很高的初始精度和很小的温度漂移特性，通常应用在 ADC、DAC 转换器、电源反馈取样电路等场合，它提供的是一个精密的电压基准，输出电流通常在几个毫安。

ON、TI、INTERSIL 都是业界电源产品的知名供应商，TI 以产品类型全，规格品种多为特色，线性电源、开关电源、电源模块应有尽有。ON 以专为特点，是全球开关电源技术和产品的领先供应商，除了电源变换器和控制器产品，也是 MOSFET 和二极管等电源相关产品的知名供应商。INTERSIL 以其大输出电流，高工作频率，多路输出 DC-DC 产品闻名于世。

力源已有十多年开关电源产品的设计和制造历史，拥有多名电源产品的资深设计工程师，可为客户提供各种电源产品的设计方案和 PS 品牌的成品电源产品。

REF3040 系列——50ppm/°C, 50μA CMOS 电压基准

特性

- 低压差：1mV
- 高输出电流：25mA
- 低温度系数：50ppm/°C 最大
- 高精度：0.2%
- 低静态电流：最大 50uA

应用领域

- 手持，电池供电设备
- 数据采集系统
- 医疗设备
- 手持检测设备

管脚图

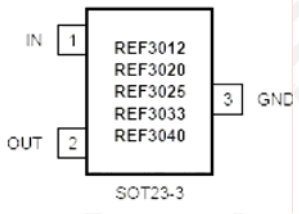

CS51414ED8——1.5A, 520kHZ 带同步功能的降压式 DC/DC 变换器

特性

- 独特的 V^2 结构提供快速的响应能力,提高了产品的性能并简化设计
- 4.5 ~ 40V 宽输入电压范围
- 520KHz 工作频率，可使用小体积电感电容元件
- 2%纠错运放参考电压精度
- 短路时频率减少到原来的 1/4，以减少电源损耗
- 同步功能可使电源并行工作，减少电源噪声
- 关断引脚提供电源关断能力
- 于 LT1376 引脚兼容

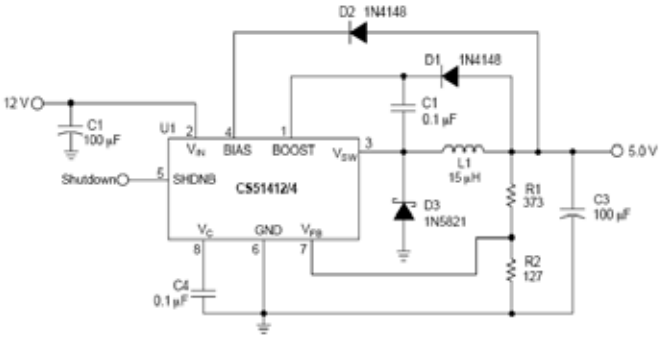

典型应用电路

应用领域

税控收款机、工业控制、微型打印机

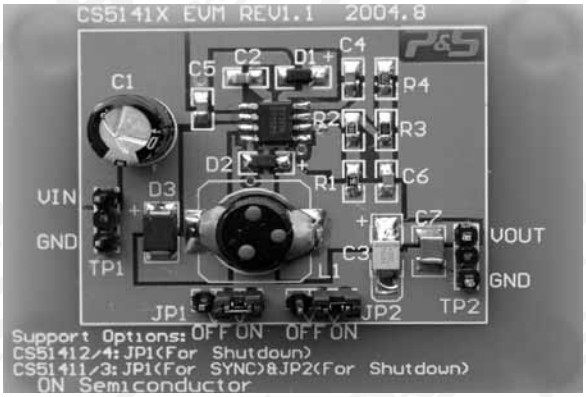

注 1: 提供配套电感和二极管
注 2: 提供此芯片评估板 CS5141X EVM

特点

1、非常简洁实用的设计，用户可以直观的了解 CS51414 的特点以及使用并进行测试、评估。

2、输出电压固定，使用简单。

应用

帮助用户了解和使用 CS51414,提供普通应用的原理设计。

EL7536——1A 降压式 DC/DC 转换器

特性

- 100ms 上电复位输出
- 内部补偿电压模式控制
- 高达 94%的转换效率
- 输出电压 0.8 ~ Vin 由外部设置
- 1.4MHz 工作频率，可使用极小体积电感电容元件
- 小于 1μA 的关断电流
- 脚位尺寸面积小于 0.97cm²
- 过流和热关断保护能力

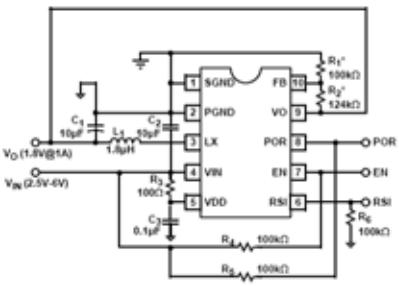

典型应用电路

X60008/60003——新型精密电压基准系列

X60008/60003 和 ISL60002 系列高精度电压基准采用 XICOR FGA™ 浮动栅专利（Floating Gate Analog）技术制造。它与传统的带隙，嵌入齐纳技术或 XFET™技术相比，具有更优越的性能：极高的初始精确度、低温度系数、长时期稳定性、低噪声和出色的线与负载调节等特点，实现了最低功耗。FGA™ 电压基准且具有价格低的特点，是理性的具有高性价比的电压基准解决方案。它非常适用于精密工业和便携式系统等应用领域。

特性

- 采用先进的 EEPROM 浮动栅技术
- 输出电压：5.0V，4.096V 或 2.5V
- 温度系数：1 ppm/℃~20 ppm/℃
- 初始精度：±0.5mV~±5.0mV
- 工作电流：500 nA 典型值
- 长时间稳定性高（10ppm/1000 小时）
- 输出/输入电流：10mA
- 80mA 持续短路电流承受能力
- 5kV ESD 保护
- 封装：SOIC-8 —X60008 系列；SOT-23 —X60003 系列
- 温度范围：工业级 –40℃~+85℃

引脚排列

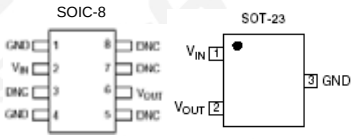

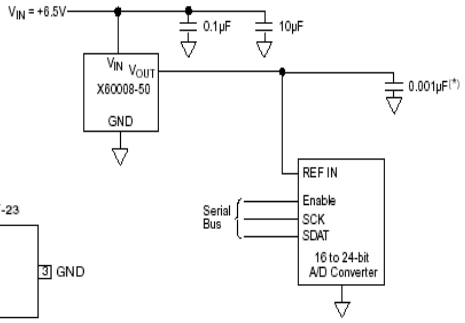

典型应用电路

应用

高精度 A/D 和 D/A 系统、高精度参考标准、精密调节器、精密电流源、智能传感器、数字仪表
伏频转换器、校准系统、精密振荡器、极限探测器、工业过程控制、电池管理系统、伺服系统

EL7534——0.6A 降压式 DC/DC 转换器

特性

- 脚位尺寸面积小于 0.97cm²
- 100ms 上电复位输出
- 内部补偿电压模式控制
- 高达 94%的转换效率
- 输出电压 0.8 ~ Vin 由外部设置
- 1.5MHz 工作频率，可使用极小体积电感电容元件
- 小于 1μA 的关断电流
- 过流和热关断保护能力
- 提供配套电感器

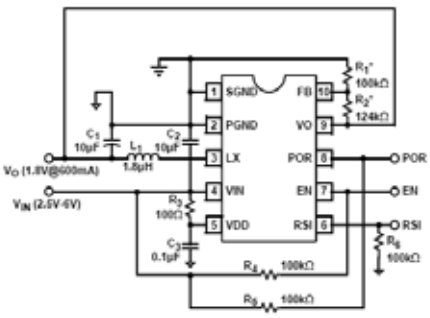

典型应用电路

应用领域

PDA 和便携式 PC、条行码识别器、手机、手持式测试仪器、锂电池充电设备

批量价格，欢迎垂询。更多可选产品型号，敬请访问: www.icbase.com

ISL6292-2CR4——锂电池充电管理器

特性

- 可对单节锂电池进行完全充电
- 非常低的热损耗
- 内部集成被动元件和电流传感器
- 外部不需要使用反向截止二极管
- 电压精度为 1%
- 充电电流可设定，最大值可达 2A
- 可编程的终止充电电流
- 启动后保证在 2.65V 电压下工作
- 工作温度范围: -20~70℃
- 热性能增强型 QFN 封装

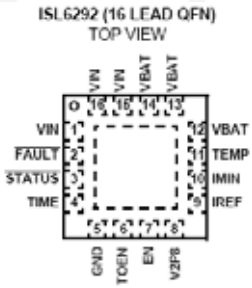

注：提供此芯片评估板 ISL6292 EVM

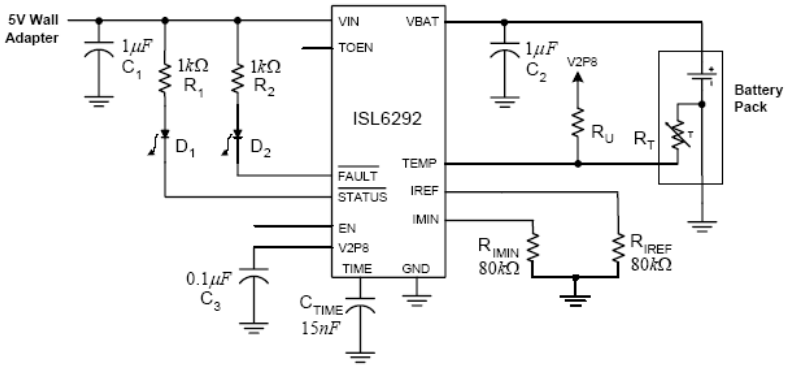

典型应用电路

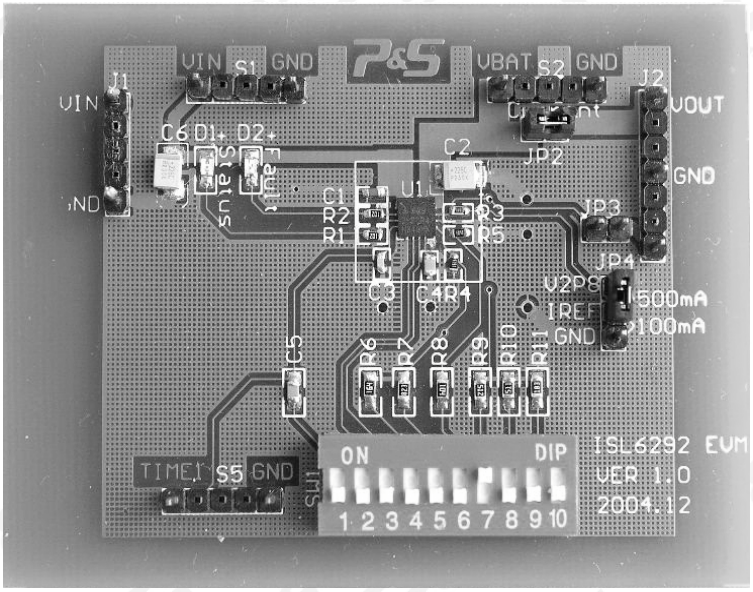

特点

采用集中拨码设计，方便灵活的设定充电电流，充电时间，充电温度检测等。

关键点都设置了测试点，方便用户评估、测试。

必须的核心元件采用小封装，体现了 ISL6292 小型化，极低热损耗的特点。(实际使用的时候，白框内的元件才是必须的)

应用

帮助用户了解和使用 ISL6292,提供普通应用的原理设计。

TPS7250——微功耗超低压差(LDO)PMOS 稳压器

特性

- 固定 5V 电压输出，精度 2%
- 压差小于 85 mV@IO=100 mA
- 低静态电流，典型 180μA
- 非常低的休眠状态电流，小于 0.5μA
- 电源状态输出（PG）
- SOIC8 和 TSSOP8 封装

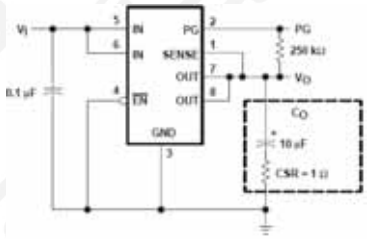

典型应用图

TPS60400——60mA 电荷泵变压器

特性

- 反转输入供电电压
- 最大 60mA 输出电流
- 仅仅需要三个 1uF 的陶瓷电容
- 输入电压范围 1.6V~5.5V
- 在输出低电流的时候采用能量保存模式（PowerSave-Mode）提高效率
- 静态电流典型值 100μA
- 内部继承肖特基二极管
- 小型 5 脚 SOT-23 封装

应用领域

LCD 偏执
GaAs 偏执对射频功率运放
手持设备的传感器供电
双极性运放供电
医疗设备
电池设备

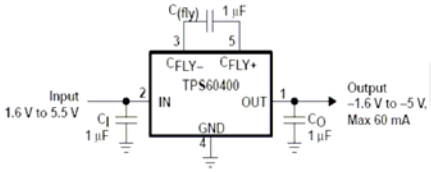

典型应用电路图

NCP1013/NCP1014——带自供电电路的低功耗离线控制器

特性

- 内部集成 700V MOS 管，典型导通电阻为 11 欧姆或者 22 欧姆
- 高电压管脚之间增加了距离
- 电流模式固定频率操作：65KHZ，100KHZ，133KHZ
- 低功耗情况下执行跳步操作，达到无噪声
- 同步自供电，不需要辅助绕组
- 1mS 软开关
- 锁定辅助绕组过电压保护
- 敏感频率更适合 EMI 控制
- 短路保护之后自恢复
- 如果使用辅助绕组，自身公耗小于 100mW
- 温度保护

评估板实物外形

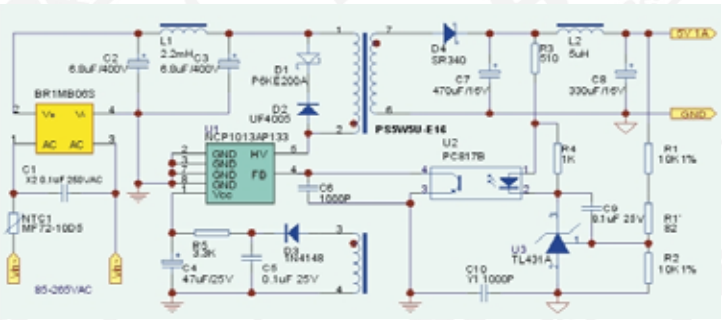

典型应用电路图

批量价格，欢迎垂询。更多可选产品型号，敬请访问: www.icbase.com

NCP1402——高性价比、微功耗、PFM 升压型 DC-DC 变换器

特性

- 极低的启动电压 0.8V
- 工作电压可低至 0.3V
- 85%高转换效率
- 30μA 低工作电流（Vout=1.9V）
- 输出电压精度：2.5%
- 低转换纹波，典型值：30mV
- 仅需三个外部元件
- PFM 工作方式
- 掉电使能功能，延长电池的使用寿命
- 工作温度范围：-40℃~ +85℃
- 封装：SOT23-5

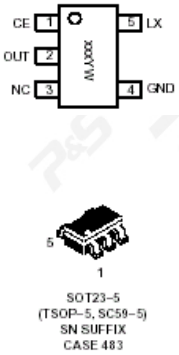

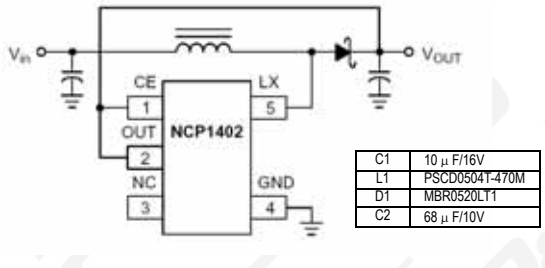

典型应用电路

注 1：可提供配套电感和二极管
注 2：提供此芯片评估板
NCP140X EV-BOARD

特点

1、设计实用，使用简单，采用最简化的设计直观的展示 NCP140X 系列芯片的特点、性能。
2、设置多组检测点，方便用户评估、测试。

应用

帮助用户了解和使用 NCP140X,提供普通应用的原理设计。

MC33340——NiCd-NiMh 电池快速充电控制器

主要特点

- 工作电源范围 3.25 V~ 18V
- 4mV 电压精度负斜率检测
- 1-4 小时可编程快速充电时间限制
- 可编程电池低温/高温检测
- 可对多达 10 节串联电池充电
- 充电电流可按需要设计
- SO-8/PDIP8 封装
- 工作温度范围-40℃~+85℃

包含 AC-DC 电源的完整充电器评估板

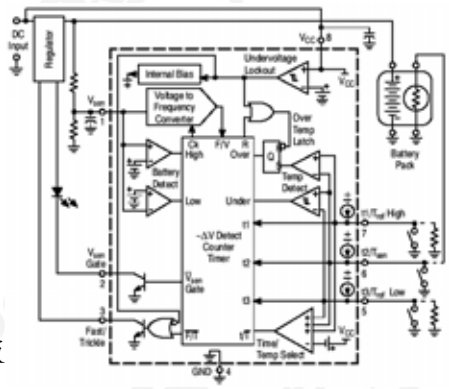

NCP1450A——高性价比、微功耗、脉宽调制升压型 DC-DC 控制器

特性

- 极低的启动电压 0.9V
- 工作电压可低至 0.6V
- 88%高转换效率
- 55μA 低工作电流（Vout=1.9V）
- 输出电压精度：2.5%
- 低转换纹波，典型值：30mV
- PWM 工作方式
- 掉电使能功能，延长电池的使用寿命
- 工作温度范围：-40℃~+85℃
- 封装：SOT23-5

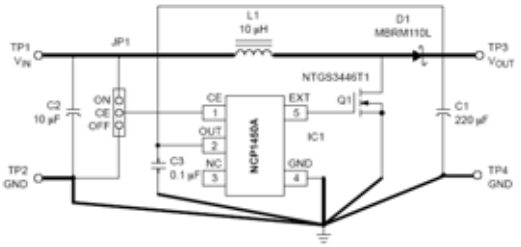

C1	220 μ F/6.0V
C2	10 μ F/16V
Q1	NTGS3446T1
D1	MBRM110LT1
L1	PSCDS125T-100M-S 或其它

典型应用电路

注 1：可提供配套电感和二极管
注 2：提供此芯片评估板

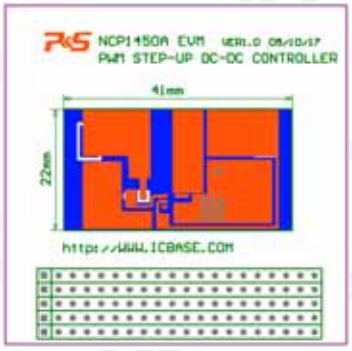

SOT23-5
(TSOP-5, SC59-5)
SN SUFFIX
CASE 483

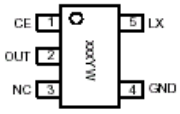

特点

1、设计实用，使用简单，采用最简化的设计直观的展示 NCP1450A 芯片的特点、性能。

2、设置多组检测点，方便用户评估、测试。

应用

帮助用户了解和使用 NCP1450A,提供普通应用的原理设计。

NCP1550——600KHZ PWM/PFM 降压型 DC-DC 控制器

特性

- 无铅封装
- 92%典型效率
- 50μA 低工作电流（PFM 模式，无负载）
- 输出电压可选 1.8V,1.9V,2.5V,2.7V,3.0V,3.3V
- 输出电压精度：2.0%
- 低转换纹波，典型值：50mV
- 600KHZ 工作频率，可使用极小体积电感电容元件
- 轻载时从 PWM 方式到 PFM 方式，有效改善轻载时的效率
- 占空比可达 100%
- 低关闭电流，典型值：0.3uA
- 欠压保护
- 很少的外部元件
- 封装：SOT23-5

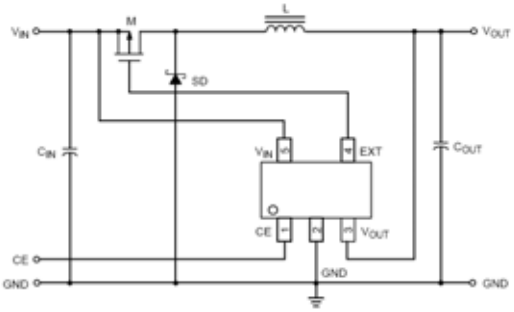

SOT23-5
(TSOP-5, SC59-5)
SN SUFFIX
CASE 483

典型应用电路

Cin	33 μ F/6.0V
Cout	33 μ F/16V
M	NTGS3441T1/NTGS3443T1
SD	MBRM120LT
L	PSCDS125T-100M-S 或其它

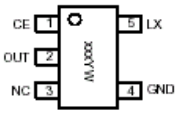

注 1：可提供配套电感和二极管

批量价格，欢迎垂询。更多可选产品型号，敬请访问: www.icbase.com

PS5101——引脚兼容 7805 系列线性稳压器的 DC-DC 电源模块

主要特点

- 7.0V~ 40V 宽输入电压范围
- 输出电压 5V，输出电流可达 1A
- 变换效率高达 80%，无需额外散热器
- 25.0 × 25.4X × 9.2mm 超小体积

PS 系列超小型 AC-DC 电源模块

主要特点

- 85 VAC ~ 265VAC 宽输入电压范围
- 输出电压 3.3/5.0/12.0/24.0V
- 输出功率 3-12W
- 75%典型变换效率
- 内置 EMI 滤波器
- 最小体积 54×28×20mm

NCP3063——1.5A 降压/升压/反相 DC-DC 变换器

主要特点

- MC34063 升级版本，引脚保持兼容
- 工作电源范围 3.0V~ 40V
- 1.5A 峰值开关电流
- 工作频率可达 190KHz，可使用更小的电感和电容
- 可配置成降压/升压/反相变换器
- 逐周期电流限制和过热关断保护
- SOIC8/PDIP8/DFN8 封装

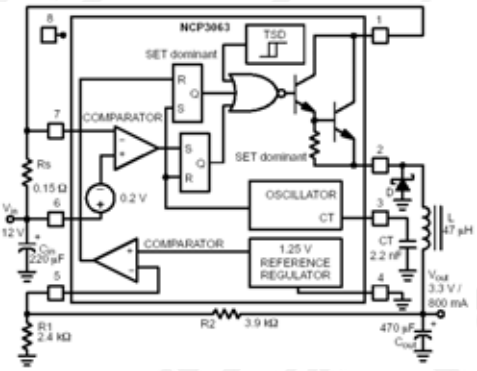

NCP3163——3.4A 降压/升压/反相 DC-DC 变换器

主要特点

- 工作电源范围 2.5 V~40V
- 3.4A 峰值开关电流
- 工作频率 50KHz-300KHz 可设置
- 可配置成降压/升压/反相变换器
- 逐周期电流限制和过热关断保护
- SOIC-16/DFN18 带裸露散热板封装

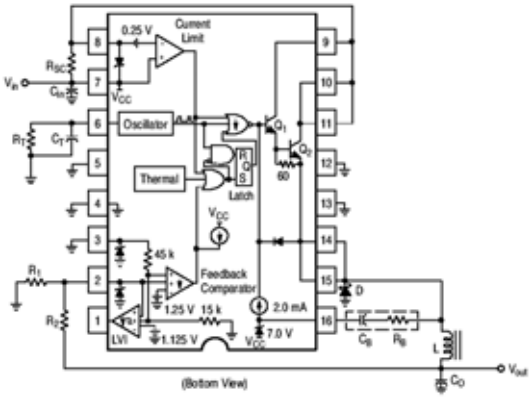

6.1　标准线性电源

6.1.1　ON 公司产品 *新!*

固定输出稳压器

产品型号	输出电压(V)	输出电流最大值(mA)	静态电流(mA)典型值	输入电压最大值(V)	保护过流热关断	封装/温度(℃)	描述	价格(元) 1	25	100
MC78LC15NTRG	1.5	50	0.0011	12	—	5SOT-23-40~85	三端小电流正固定电压稳压器	4.00	3.80	3.40
MC78PC18NTRG	1.8	150	0.0011	9	Yes	5SOT-23/-40~125	低噪音低压差线性稳压器	2.90	2.78	2.55
MC78PC28NTRG	2.8	150	0.0001	9	Yes	5SOT-23/-40~125	低噪音低压差线性稳压器	2.90	2.78	2.55
MC78PC30NTRG	3.0	150	0.0011	9	Yes	5SOT-23/-40~125	低噪音低压差线性稳压器	2.90	2.78	2.55
MC78LC30HT1G	3.0	80	0.0011	12	Yes	3SOT-89/-40~85	三端正固定电压的稳压器	3.60	3.49	3.24
MC78PC33NTRG	3.3	150	0.0001	9	Yes	5SOT-23/-40~125	低噪音低压差线性稳压器	2.90	2.78	2.55
MC78LC33HT1G	3.3	80	0.0011	12	Yes	3SOT-89/-40~85	三端正固定电压的稳压器	3.60	3.49	3.24
MC78LC33NTRG	3.3	80	0.0011	12	Yes	5SOT-23/-40~85	三端正固定电压的稳压器	3.20	3.10	2.88
MC7805ABD2T	5.0	1000	3.2	35	Yes	D2PAK/-40~125	三端正固定电压的稳压器	4.60	4.46	4.14
MC7805ABD2TG	5.0	1000	3.2	35	Yes	3D2PAK/0~125	三端正固定电压的稳压器	4.00	3.88	3.60
MC7805ABD2TR4G	5.0	1000	3.2	35	Yes	3D2PAK/-40~125	三端正固定电压的稳压器	4.00	3.88	3.60
MC7805ABT	5.0	1000	3.2	35	Yes	TO-220/-40~125	三端正固定电压的稳压器	2.99	2.87	2.63
MC7805ABTG	5.0	1000	3.2	35	Yes	TO-220/-40~125	三端正固定电压的稳压器	2.90	2.78	2.55
MC7805ACD2TR4G	5.0	1000	3.2	35	Yes	3D2PAK/0~125	三端正固定电压的稳压器	3.40	3.30	3.06
MC7805ACTG	5.0	1000	3.2	35	Yes	3TO-220/0~125	三端正固定电压的稳压器	1.99	1.80	1.70
MC7805BD2TG	5.0	1000	3.2	35	Yes	3D2PAK/-40~125	三端正固定电压的稳压器	3.60	3.49	3.24
MC7805BDTRKG	5.0	1000	3.2	35	Yes	3DPAK/-40~125	三端正固定电压的稳压器	2.79	2.64	2.42
MC7805BT	5.0	1000	3.2	35	Yes	TO-220/-40~125	三端正固定电压的稳压器	2.29	2.20	2.02
MC7805BTG	5.0	1000	3.2	35	Yes	3TO-220/-40~125	三端正固定电压的稳压器	1.99	1.80	1.70
MC7805CD2TR4	5.0	1000	3.2	35	Yes	3D2PAK/-40~125	三端正固定电压的稳压器	3.39	3.26	2.98
MC7805CD2TR4G	5.0	1000	3.2	35	Yes	3D2PAK/0~125	三端正固定电压的稳压器	2.99	2.75	2.49
MC7805CDTRKG	5.0	1000	3.2	35	Yes	3DPAK/0~125	三端正固定电压的稳压器	2.60	2.50	2.34
MC7805CTG	5.0	1000	3.2	35	Yes	3TO-220/0~125	三端正固定电压的稳压器	1.79	1.60	1.50
MC78L05ABP	5.0	100	3.8	30	Yes	TO-92/-40~125	三端小电流正固定电压稳压器	1.80	1.73	1.58
MC78L05ABPG	5.0	100	3.8	30	Yes	3TO-92/-40~125	三端正固定电压的稳压器	1.50	1.44	1.32
MC78L05ABPRMG	5.0	100	3.8	30	Yes	3TO-92/-40~125	三端正固定电压的稳压器	1.50	1.43	1.28
MC78L05ACDR2	5.0	100	3.8	30	Yes	8SOIC/0~150	三端小电流正固定电压稳压器	1.20	1.15	1.02
MC78L05ACPG	5.0	100	3.8	30	Yes	3TO-92/0~125	三端正固定电压的稳压器	1.10	1.05	0.97
MC78L05ACDG	5.0	100	3.8	30	Yes	8SOIC/0~125	三端小电流正固定电压稳压器	1.10	1.05	0.97
MC78L05ACPRMG	5.0	100	3.8	30	Yes	3TO-92/0~125	三端正固定电压的稳压器	1.10	1.05	0.97
MC78LC50HT1G	5.0	80	0.0011	12	Yes	3SOT-89/-40~85	三端正固定电压的稳压器	3.60	3.49	3.24
MC78LC50NTRG	5.0	100	0.0011	12	Yes	5SOT-23/-40~85	三端正固定电压的稳压器	3.60	3.49	3.24
MC78M05ABDT	5.0	500	3.2	35	Yes	DPAK/-40~125	三端正固定电压的稳压器	3.20	3.10	2.88
MC78M05ABDTRKG	5.0	500	3.2	35	Yes	3DPAK/-40~125	三端正固定电压的稳压器	2.90	2.78	2.55
MC78M05ABT	5.0	500	3.2	35	Yes	TO-220/-40~125	三端正固定电压的稳压器	2.99	2.87	2.63
MC78M05ABTG	5.0	500	3.2	35	Yes	3TO-220/0~125	三端正固定电压的稳压器	2.90	2.78	2.55
MC78M05BDT	5.0	500	3.2	35	Yes	DPAK3/-40~125	三端正固定电压的稳压器	2.99	2.87	2.63
MC78M05BDTRK	5.0	500	3.2	35	Yes	DPAK3/-40~125	三端正固定电压的稳压器	2.99	2.87	2.63
MC78M05BDTRKG	5.0	500	3.2	35	Yes	DPAK3/-40~125	三端正固定电压的稳压器	3.00	2.85	2.55
MC78M05CDTRK	5.0	500	3.2	35	Yes	3DPAK/-40~125	三端中电流正固定电压稳压器	2.19	2.10	1.93
MC78M05CDTRKG	5.0	500	3.2	35	Yes	3DPAK/0~125	三端正固定电压的稳压器	2.15	2.06	1.89
MC78M05CTG	5.0	500	3.2	35	Yes	3TO-220/0~125	三端正固定电压的稳压器	1.89	1.70	1.60
NCV7805BTG	5.0	1000	3.2	35	YES	TO220/-40~125	1A, 5V, ±4%误差稳压器,	3.00	2.88	2.60
NCV8141D2TG	5.0	500	7	26	YES	D2PAK-7 /-40~150	5V, 500mA 线性稳压器带 ENABLE, /RESET,和看门狗	18.30	17.50	15.90
MC78PC50NTRG	5.0	150	0.0001	9	Yes	5SOT-23/-40~125	低噪音低压差线性稳压器	2.90	2.78	2.55
MC7806BD2TG	6.0	1000	3.3	35	Yes	3D2PAK/-40~125	三端正固定电压的稳压器	3.60	3.49	3.24
MC7806BD2TR4G	6.0	1000	3.3	35	Yes	3D2PAK/-40~125	三端正固定电压的稳压器	3.60	3.49	3.24
MC78M06CDTRK	6.0	500	3.2	35	Yes	3DPAK/-40~125	三端中电流正固定电压稳压器	2.19	2.10	1.93
MC7808ABT	8.0	1000	3.3	35	Yes	3TO220/-40~125	三端正固定电压的稳压器	2.99	2.87	2.63
MC7808ABTG	8.0	1000	3.3	35	Yes	3TO-220/-40~125	三端正固定电压的稳压器	2.90	2.78	2.55
MC7808BD2TR4	8.0	1000	3.3	35	Yes	3D2PAK/-40~125	三端正固定电压的稳压器	3.99	3.80	3.50
MC7808BD2TR4G	8.0	1000	3.3	35	Yes	3D2PAK/-40~125	三端正固定电压的稳压器	4.00	3.80	3.40

批量价格，欢迎垂询。更多可选产品型号，敬请访问: www.icbase.com

固定输出稳压器（续）

产品型号	输出电压(V)	输出电流最大值(mA)	静态电流(mA)典型值	输入电压最大值(V)	保护过流热关断	封装/温度(℃)	描述	价格(元) 1	25	100
MC7808BDTRKG	8.0	1000	3.3	35	Yes	3DPAK/-40~125	三端正固定电压的稳压器	2.79	2.64	2.42
MC78L08ACDR2	8.0	100	3	30	Yes	8SOIC/0~150	三端小电流正固定电压稳压器	1.20	1.15	1.02
MC78M08ACDTRK	8.0	500	3.2	35	Yes	3DPAK/-40~125	三端中电流正固定电压稳压器	2.99	2.87	2.63
MC78M08BDT	8.0	500	3.2	35	Yes	3DPAK/-40~125	500mA正输出电压稳压器	2.99	2.87	2.63
MC78M08BDTG	8.0	500	3.2	35	Yes	3DPAK/-40~125	三端正固定电压的稳压器	2.79	2.64	2.42
MC78M08BDTRKG	8.0	500	3.2	35	Yes	3DPAK/-40~125	三端正固定电压的稳压器	2.79	2.64	2.42
MC78M08CDTG	8.0	500	3.2	35	Yes	3DPAK/0~125	三端正固定电压的稳压器	2.15	2.06	1.89
MC78M09BDTG	9.0	500	3.2	35	Yes	3DPAK/-40~125	三端正固定电压的稳压器	2.79	2.64	2.42
MC78M09CDTRK	9.0	500	3.2	35	Yes	3DPAK/-40~125	三端中电流正固定电压稳压器	2.19	2.10	1.93
MC78M09CDTRKG	9.0	500	3.2	35	Yes	3DPAK/0~125	三端正固定电压的稳压器	2.15	2.06	1.89
MC7809BTG	9.0	1000	3.4	35	Yes	3TO-220/-40~125	三端正固定电压的稳压器	1.99	1.80	1.70
MC7809CD2TR4G	9.0	1000	3.4	35	Yes	3D2PAK/0~125	三端正固定电压的稳压器	3.40	3.23	2.89
MC7809CD2TG	9.0	1000	3.4	35	Yes	3D2PAK/0~125	三端正固定电压的稳压器	2.99	2.75	2.49
MC7809CD2TR4	9.0	1000	3.4	35	Yes	3D2PAK/-40~125	三端正固定电压的稳压器	3.39	3.26	2.98
MC7809CTG	9.0	1000	3.4	35	Yes	3TO-220/0~125	三端正固定电压的稳压器	1.79	1.72	1.58
MC78M09BDT	9.0	500	3.2	35	Yes	3DPAK/-40~125	500mA正输出电压稳压器	2.99	2.87	2.63
MC78L08ABDG	9.0	100	3	30	Yes	8SOIC/-40~125	三端小电流正固定电压稳压器	1.50	1.44	1.32
MC78L09ABPRA	9.0	100	3	30	Yes	TO-92/-40~125	三端小电流正固定电压稳压器	1.80	1.73	1.58
MC78L09ACDR2	9.0	100	3	30	Yes	8SOIC/0~150	三端小电流正固定电压稳压器	1.20	1.15	1.02
MC7812ABD2TG	12	1000	3.4	35	Yes	3D2PAK/-40~125	三端正固定电压的稳压器	4.00	3.88	3.60
MC7812ABTG	12	1000	3.4	35	Yes	3TO-220/-40~125	三端正固定电压的稳压器	2.90	2.78	2.55
MC7812ABD2TR4G	12	1000	3.4	35	Yes	3 D2PAK /-40~125	三端正固定电压的稳压器	4.40	4.18	3.74
MC7812ABT	12	1000	3.4	35	Yes	3TO-220/-40~125	三端正固定电压的稳压器	2.99	2.87	2.63
MC7812ACD2TR4G	12	1000	3.4	35	Yes	3D2PAK/0~125	三端正固定电压的稳压器	3.80	3.60	3.23
MC7812ACD2TG	12	1000	3.4	35	Yes	3D2PAK/0~125	三端正固定电压的稳压器	3.40	3.30	3.06
MC7812ACTG	12	1000	3.4	35	Yes	3TO-220/0~125	三端正固定电压的稳压器	1.99	1.80	1.70
MC7812BD2TG	12	1000	3.4	35	Yes	3D2PAK/-40~125	三端正固定电压的稳压器	3.60	3.49	3.24
MC7812BD2TR4G	12	1000	3.4	35	Yes	3D2PAK/-40~125	三端正固定电压的稳压器	4.00	3.80	3.40
MC7812BDTRKG	12	1000	3.4	35	Yes	3DPAK/-40~125	三端正固定电压的稳压器	2.79	2.64	2.42
MC7812BTG	12	1000	3.4	35	Yes	3TO-220/-40~125	三端正固定电压的稳压器	1.99	1.80	1.70
MC7812CDTRKG	12	1000	3.4	35	Yes	3DPAK/-40~125	三端正固定电压的稳压器	2.70	2.57	2.30
MC7812CD2TR4	12	1000	3.4	35	Yes	3D2PAK/-40~125	三端正固定电压的稳压器	3.39	3.26	2.98
MC7812CT	12	1000	3.4	35	Yes	3TO220/-40~125	三端正固定电压的稳压器	2.15	2.06	1.89
MC7812CTG	12	1000	3.4	35	Yes	3TO-220/0~125	三端正固定电压的稳压器	1.79	1.72	1.58
MC78L12ACDR2	12	100	4.2	35	Yes	8SOIC/0~150	三端小电流正固定电压稳压器	1.20	1.15	1.02
MC78M12ABDTG	12	500	3.2	35	Yes	3DPAK/-40~125	三端正固定电压的稳压器	2.90	2.78	2.55
MC78M12ABDTRKG	12	500	0.5	35	Yes	3DPAK/-40~125	三端正固定电压的稳压器	3.10	2.95	2.64
MC78M12ABTG	12	500	3.2	35	Yes	3TO-220/-40~125	三端正固定电压的稳压器	2.90	2.78	2.55
MC78M12BDTRKG	12	500	0.5	35	Yes	3DPAK/-40~125	三端正固定电压的稳压器	2.79	2.64	2.42
MC78M12BDT	12	500	3.2	35	Yes	3DPAK/-40~125	500mA正输出电压稳压器	2.99	2.87	2.63
MC78M12CDTG	12	500	3.2	35	Yes	3DPAK/0~125	三端正固定电压的稳压器	2.15	2.06	1.89
MC78M12CDTRK	12	500	3.2	35	Yes	3DPAK/-40~125	三端中电流正固定电压稳压器	2.19	2.10	1.93
MC78M12CTG	12	500	3.2	35	Yes	3TO-220/0~125	三端正固定电压的稳压器	1.89	1.70	1.60
MC7815ABT	15	1000	3.5	35	Yes	3TO220/-40~125	三端正固定电压的稳压器	2.99	2.87	2.63
MC7815ABTG	15	1000	3.5	35	Yes	3TO-220/-40~125	三端正固定电压的稳压器	2.90	2.78	2.55
MC7815ABD2TR4G	15	1000	3.5	35	Yes	3D2PAK /-40~125	三端正固定电压的稳压器	4.00	3.88	3.60
MC7815ACTG	15	1000	3.5	35	Yes	3TO-220/0~125	三端正固定电压的稳压器	1.99	1.80	1.70
MC7815CDTRKG	15	1000	3.5	35	Yes	3DPAK/0~125	三端正固定电压的稳压器	2.70	2.57	2.30
MC7815CD2TR4	15	1000	3.5	35	Yes	3D2PAK/-40~125	三端正固定电压的稳压器	3.39	3.26	2.98
MC7815CT	15	1000	3.5	35	Yes	3TO220/-40~125	三端正固定电压的稳压器	2.15	2.06	1.89
MC7815CTG	15	1000	3.5	35	Yes	3TO-220/0~125	三端正固定电压的稳压器	1.79	1.72	1.58
MC78L15ACDR2	15	100	4.4	35	Yes	8SOIC/0~150	三端小电流正固定电压稳压器	1.20	1.15	1.02
MC78L15ABDR2G	15	100	4.4	35	Yes	8SOIC/-40~125	三端小电流正固定电压稳压器	1.50	1.44	1.32
MC78L15ABPG	15	100	4.4	35	Yes	3TO-92/-40~125	三端小电流正固定电压稳压器	1.50	1.44	1.32
MC78M15ABT	15	500	3.2	35	Yes	TO-220/-40~125	三端正固定电压的稳压器	2.99	2.87	2.63
MC78M15BDT	15	500	3.2	35	Yes	3DPAK/-40~125	500mA正输出电压稳压器	2.99	2.87	2.63

固定输出稳压器（续）

产品型号	输出电压(V)	输出电流最大值(mA)	静态电流(mA)典型值	输入电压最大值(V)	保护过流热关断	封装/温度(℃)	描述	价格(元) 1	25	100
MC78M15BDTG	15	500	3.2	35	Yes	3DPAK/-40~125	三端正固定电压的稳压器	2.79	2.64	2.42
MC78M15BTG	15	500	3.2	35	Yes	3TO-220/-40~125	三端正固定电压的稳压器	2.35	2.26	2.07
MC78M15CDTG	15	500	3.2	35	Yes	3DPAK/0~125	三端正固定电压的稳压器	2.15	2.06	1.89
MC78M15CDTRK	15	500	3.2	35	Yes	3DPAK/-40~125	三端中电流正固定电压稳压器	2.19	2.10	1.93
MC78L18ACP	18	100	3.1	35	Yes	3TO-92/0~150	三端小电流正固定电压稳压器	1.10	1.05	0.97
MC78M24CT	24	500	3.2	40	Yes	3TO-220/-40~125	三端中电流正固定电压稳压器	2.15	2.06	1.89
MC78M24CTG	24	500	3.2	40	Yes	3TO-220/0~125	三端正固定电压的稳压器	1.79	1.72	1.58
MC78L24ACP	24	100	3.1	40	Yes	3TO-92/0~150	三端小电流正固定电压稳压器	1.10	1.05	0.97
MC7824BD2TR4	24	1000	3.6	40	Yes	3D2PAK/-40~125	三端正固定电压的稳压器	3.99	3.80	3.50
MC7824CT	24	1000	3.6	40	Yes	3TO220/-40~125	三端正固定电压的稳压器	2.15	2.06	1.89
MC7824CTG	24	1000	3.6	40	Yes	3TO-220/0~125	三端正固定电压的稳压器	1.79	1.72	1.58
LM350TG	1.2~33	3000	—	20	YES	TO-220/0~125	三端正固定电压的稳压器	9.60	9.30	8.64
MC7905.2CTG	-5.2	1000	4.3	-35	Yes	3TO-220/0~125	1A负压稳压器	2.63	2.52	2.29
MC7905ACD2TG	-5.0	1000	4.4	-35	Yes	3D2PAK/0~125	1A负压稳压器	3.40	3.30	3.06
MC7905ACTG	-5.0	1000	4.4	-35	Yes	3TO-220/0~125	1A负压稳压器	1.99	1.80	1.70
MC7905BD2TG	-5.0	1000	4.3	-35	Yes	3D2PAK/-40~125	1A负压稳压器	3.60	3.49	3.24
MC7905BD2TR4G	-5.0	1000	4.3	-35	Yes	3D2PAK/-40~125	1A负压稳压器	4.00	3.80	3.40
MC7905BD2TR4	-5	1000	4.3	-35	Yes	3D2PAK/-40~125	三端负固定电压的稳压器	3.99	3.80	3.50
MC7905CT	-5	1000	4.3	-35	Yes	3TO220/-40~125	三端负固定电压的稳压器	1.99	1.90	1.75
MC7905CTG	-5.0	1000	4.3	-35	Yes	3TO-220/0~125	1A负压稳压器	1.79	1.60	1.50
MC79L05ABP	-5	100	3.2	-35	Yes	TO-92/-40~125	三端负固定电压的稳压器	1.80	1.73	1.58
MC79L05ACPG	-5.0	100	5.5	-30	Yes	3TO-92/-40~125	0.1A负压稳压器	1.10	1.05	0.97
MC79L05ABPG	-5.0	100	5.5	-30	Yes	3TO-92/-40~125	0.1A负压稳压器	1.80	1.73	1.58
MC79L05ACDR2	-5	100	6	-30	Yes	8SOIC/0~125	三端小电流负固定电压的稳压器	1.20	1.15	1.02
MC79M05BDTG	-5.0	500	4.3	-35	Yes	3DPAK/-40~125	0.5A负压稳压器	2.79	2.64	2.42
MC79M05BT	-5	500	4.3	-35	Yes	3TO-220/-40~125	500mA负输出电压稳压器	2.29	2.20	2.02
MC79M05CDTRK	-5	500	4.3	-35	Yes	3DPAK/0~125	三端中电流负固定电压的稳压器	2.19	2.10	1.93
MC7906CD2T	-6	1000	4.3	-35	Yes	3D2PAK/0~125	三端负固定电压的稳压器	3.39	3.26	2.98
MC7908CD2TG	-8.0	1000	4.3	-35	Yes	3D2PAK/0~125	1A负压稳压器	2.99	2.75	2.49
MC7908CD2TR4G	-8.0	1000	4.3	-35	Yes	3D2PAK/0~125	1A负压稳压器	3.40	3.23	2.89
MC7908CT	-8	1000	4.3	-35	Yes	3TO-220/0~125	三端负固定电压的稳压器	2.15	2.06	1.89
MC7912ACTG	-8.0	1000	4.4	-35	Yes	3TO-220/0~125	1A负压稳压器	1.99	1.80	1.70
MC79M08CDTRK	-8	500	4.4	-35	Yes	3DPAK/0~125	三端中电流负固定电压的稳压器	2.19	2.10	1.93
MC7912BD2TR4G	-12	1000	4.4	-35	Yes	3D2PAK/-40~125	1A负压稳压器	3.60	3.49	3.24
MC7912BTG	-12	1000	4.4	-35	Yes	3TO-220/-40~125	1A负压稳压器	1.99	1.80	1.70
MC7912CD2TR4	-12	1000	4.4	-35	Yes	3D2PAK/0~125	三端负固定电压的稳压器	3.39	3.26	2.98
MC7912CT	-12	1000	4.4	-35	Yes	3TO220/0~125	三端负固定电压的稳压器	1.99	1.90	1.75
MC7912CTG	-12	1000	4.4	-35	Yes	3TO-220/0~125	1A负压稳压器	1.79	1.72	1.58
MC79L12ABPRAG	-12	100	5.5	-35	Yes	3TO-92/-40~125	0.1A负压稳压器	1.66	1.58	1.40
MC79L12ACDR2	-12	100	5.5	-35	Yes	8SOIC/0~125	0.1A负压稳压器	1.20	1.15	1.02
MC79M12CDTG	-12	500	4.4	-35	Yes	3DPAK/0~125	0.5A负压稳压器	2.15	2.06	1.89
MC79M12CDTRK	-12	500	4.4	-35	Yes	3DPAK/0~125	三端中电流负固定电压的稳压器	2.19	2.10	1.93
MC7915ACD2TG	-15	1000	4.4	-35	Yes	3D2PAK /0~125	三端负固定电压的稳压器	3.80	3.60	3.23
MC7915BD2TG	-15	1000	4.4	-35	Yes	3D2PAK/-40~125	1A负压稳压器	3.60	3.49	3.24
MC7915BTG	-15	1000	4.4	-35	Yes	3TO-220/-40~125	1A负压稳压器	1.99	1.80	1.70
MC7915CT	-15	1000	4.4	-35	Yes	3TO-220/0~125	三端负固定电压的稳压器	2.15	2.06	1.89
MC7915CTG	-15	1000	4.4	-35	Yes	3TO-220/0~125	1A负压稳压器	1.79	1.72	1.58
MC79L15ACDR2	-15	100	5.5	-35	Yes	8SOIC/0~125	0.1A负压稳压器	1.20	1.15	1.02
MC79M15BDTG	-15	500	4.4	-35	Yes	3DPAK/-40~125	0.5A负压稳压器	2.79	2.64	2.42
MC79M15BT	-15	500	4.3	-35	Yes	TO-220/-40~125	三端负固定电压的稳压器	2.79	2.64	2.42
MC79M15CDTRK	-15	500	4.4	-35	Yes	3DPAK/0~125	三端中电流负固定电压的稳压器	2.19	2.10	1.93
MC79L18ACP	-18	100	6.5	-35	Yes	3TO-92/0~125	三端小电流负固定电压的稳压器	1.10	1.05	0.97
MC7918CT	-18	1000	4.5	-35	Yes	3TO-220/0~125	三端负固定电压的稳压器	2.15	2.06	1.89
MC7924CT	-24	1000	4.6	-40	Yes	3TO-220/0~125	三端负固定电压的稳压器	2.15	2.06	1.89
MC79L24ACP	-24	100	6.5	-40	Yes	3TO-92/0~125	三端小电流负固定电压的稳压器	1.10	1.05	0.97

批量价格，欢迎垂询。更多可选产品型号，敬请访问: www.icbase.com

可调输出稳压器

产品型号	输出电压(V)	输出电流最大值(mA)	输入偏置电流(mA)典型值	输入电压最大值(V)	保护过流热关断	封装/温度(℃)	描述	价格(元) 1	25	100
LM337BD2TR4G	-1.2~-37	1500	3.5	-40	Yes	3D2PAK/-40~125	可调整的3端负电压稳压器	7.00	6.65	5.95
LM317BD2TG	1.2~37	1500	3.5	40	Yes	3D2PAK/-40~125	可调整的3端正电压稳压器	4.50	4.37	4.05
LM317BD2TR4G	1.2~37	1500	3.5	40	Yes	3D2PAK/-40~125	可调整的3端正电压稳压器	4.50	4.37	4.05
LM317BTG	1.2~37	1500	3.5	40	Yes	TO-220/-40~125	可调整的3端正电压稳压器	2.90	2.78	2.55
LM317D2TR4	1.2~37	1500	3.5	40	Yes	3D2PAK/0~125	可调整的3端正电压稳压器	4.60	4.46	4.14
LM317D2TR4G	1.2~37	1500	3.5	40	Yes	3D2PAK/-40~125	可调整的3端正电压稳压器	4.00	3.88	3.60
LM317LBDR2	1.2~37	100	3.5	40	Yes	8SOIC/-40~125	可调整的3端正电压稳压器	2.40	2.30	2.11
LM317LBDR2G	1.2~37	100	3.5	40	Yes	8SOIC/-40~125	可调整的3端正电压稳压器	1.99	1.90	1.75
LM317LBZG	1.2~37	100	3.5	40	Yes	TO-92/-40~125	可调整的3端正电压稳压器	1.99	1.90	1.75
LM317LDR2G	1.2~37	100	3.5	40	Yes	DPAK/0~125	可调整的3端正电压稳压器	1.59	1.53	1.40
LM317MBDTG	1.2~37	500	3.5	40	Yes	8SOIC/-40~125	可调整的3端正电压稳压器	3.70	3.59	3.33
LM317MBSTT3G	1.2~37	500	3.5	40	Yes	TO-223/-40~125	可调整的3端正电压稳压器	4.00	3.88	3.60
LM317MBDTRKG	1.2~37	500	3.5	40	Yes	4DPAK/-40~125	可调整的3端正电压稳压器	4.10	3.90	3.49
LM317MBTG	1.2~37	500	3.5	40	Yes	TO-220/-40~125	可调整的3端正电压稳压器	2.90	2.78	2.55
LM317MDTRK	1.2~37	500	3.5	40	Yes	3DPAK/0~125	可调整的3端正电压稳压器	3.40	3.30	3.06
LM317MDTRKG	1.2~37	500	3.5	40	Yes	DPAK/0~125	可调整的3端正电压稳压器	3.00	2.90	2.70
LM317MSTT3G	1.2~37	500	3.5	40	Yes	TO-223/0~125	可调整的3端正电压稳压器	3.80	3.69	3.42
LM317MTG	1.2~37	500	3.5	40	Yes	TO-220/0~125	可调整的3端正电压稳压器	2.60	2.50	2.34
LM317TG	1.2~37	1500	3.5	40	Yes	TO-220/-40~125	可调整的3端正电压稳压器	1.99	1.80	1.70
LM337BD2TG	-1.2~-37	1500	3.5	-40	Yes	3D2PAK/-40~125	可调整的3端负电压稳压器	6.30	6.10	5.67
LM337BTG	-1.2~-37	1500	3.5	-40	Yes	TO-220/-40~125	可调整的3端负电压稳压器	4.10	3.98	3.69
LM337D2T	-1.2~-37	1500	3.5	-40	Yes	3D2PAK/0~125	可调整的3端负电压稳压器	6.70	6.50	6.03
LM337D2TG	-1.2~-37	1500	3.5	-40	Yes	3D2PAK/0~125	可调整的3端负电压稳压器	5.70	5.53	5.13
LM337TG	-1.2~-37	1500	3.5	-40	Yes	TO-220/0~125	可调整的3端负电压稳压器	4.00	3.88	3.60
NCV317BD2TG	1.2~37	1500	3.5	40	Yes	3D2PAK/-55~150	1.5A可调稳压器	8.40	8.06	7.31
NCV317BTG	1.2~37	1500	3.5	40	Yes	TO-220/-55~150	1.5A可调稳压器	3.10	2.98	2.70

可调分流电压稳压器

产品型号	输出电压最小值(V)	输出电压最大值(V)	容限(%)	输出电流最大值(mA)	输入电压最小值(V)	输入电压最大值(V)	温度系数最大值(ppm/℃)	封装/温度(℃)	描述	价格(元) 1	25	100
NCV431AIDMR2G	2.5	36	1.0	100	2.5	36	50	Micro8/-40~125	3端可调精密分流稳压器	2.10	2.00	1.83
NCV431AIDR2G	2.5	36	1.0	100	2.5	36	50	SOIC-8/-40~125	3端可调精密分流稳压器	2.10	2.00	1.83

6.1.2　TI 公司产品 *新!*

固定输出稳压器

产品型号	输出电压(V)	输出电流最大值(mA)	静态电流最大值(mA)	压差最大值(V)	压差典型值(V)	输入电压最大值(V)	封装/温度(℃)	描述	价格(元) 1	25	100
UA78L05ACD	5.0	100	6.0	2.0	1.7	20	SOIC-8/0~125	5V,100mA电压稳压器	1.30	1.14	1.08
UA78L05ACPK	5.0	100	6.0	2.0	1.7	20	SOT89-3/0~125	5V,100mA电压稳压器	1.90	1.71	1.61
UA78M05IDCY	5.0	500	6.0	2.0	2.0	25	SOT223-4/-40~125	5V,500mA电压稳压器	3.20	3.00	2.82
UA7805CKC	5.0	1500	8.0	2.5	2.0	25	TO-220/0~125	5V通用大电流正电压稳压器	4.40	4.05	3.63
UA78L05CLP	5.0	100	3.8	3.0	2.0	20	TO-92/0~125	通用低电流正电压稳压器	1.10	1.05	0.94
UA78L06ACLP	6.2	100	6.0	2.3	1.7	20	TO-92/0~125	6V通用小电流正电压稳压器	1.00	0.88	0.80
UA78L09CLP	9.0	100	6.0	3.0	1.7	24	TO-92/0~125	9V通用小电流正电压稳压器	1.60	1.55	1.50
UA7810CKC	10	1500	8.0	2.5	2.0	30	TO-220/0~125	10V通用大电流正电压稳压器	4.20	4.05	3.60
UA78L12ACPK	12	100	6.0	2.75	2.5	27	SOT89-3/0~125	12V,100mA电压稳压器	1.40	1.33	1.20
UA7812CKC	12	1500	8.0	2.5	2.0	30	TO-220/0~125	12V通用大电流正电压稳压器	1.80	1.70	1.55
UA7815CKC	15	1500	8.0	2.5	2.0	30	TO-220/0~125	15V通用大电流正电压稳压器	4.00	3.85	3.63
MC79L05ACLPR	-5.0	100	6.0	2.0	1.7	-20	TO-92/0~125	小电流负电压稳压器	1.30	1.20	1.08
MC79L12ACLP	-12	100	6.5	2.5	1.7	-27	TO-92/0~125	小电流负电压稳压器	1.30	1.20	1.08
MC79L15ACLP	-15	100	6.5	2.5	1.7	-30	TO-92/0~125	小电流负电压稳压器	0.80	0.75	0.70

可调分流电压稳压器

产品型号	输出电压最小值(V)	输出电压最大值(V)	容限(%)	输出电流最大值(mA)	输入电压最小值(V)	输入电压最大值(V)	温度系数最大值(ppm/℃)	封装/温度(℃)	描述	价格(元) 1	25	100
TL431ACDR	2.5	36	1.0	100	2.5	36	96	SOIC-8/0~70	3端可调精密分流稳压器	1.10	0.84	0.78
TL431ACLP	2.5	36	1.0	100	2.5	36	96	TO92-3/0~70	3端可调精密分流稳压器	0.85	0.79	0.72
TL431QPK	2.5	36	2.0	100	2.5	36	96	SOT89-3/-40~125	3端可调精密分流稳压器	2.30	2.14	2.02
TLV431IDBVT	1.24	6	1.5	15	1.24	6	129	SOT23-5/-40~85	低压可调精密分流稳压器	5.50	5.43	5.11
TL431ACDBVR	2.5	36	1.0	100	2.5	36	96	SOP-5/0~70	3端可调精密分流稳压器	1.50	1.32	1.23
TL431AIDBVR	2.5	36	1.0	100	2.5	36	96	SOP-5/-40~85	3端可调精密分流稳压器	1.60	1.50	1.34
TL431AILP	2.5	36	1.0	100	2.5	36	96	TO-92/-40~85	3端可调精密分流稳压器	1.70	1.60	1.50
TL431BILP	2.5	36	0.5	100	2.5	36	96	TO-92/-40~85	3端可调精密分流稳压器	2.09	2.01	1.98
TL431CD	2.5	36	2.0	100	2.5	36	96	SOIC-8/0~70	3端可调精密分流稳压器	0.80	0.72	0.70
TL431CDR	2.5	36	2.0	100	2.5	36	96	SOIC-8/0~70	3端可调精密分流稳压器	0.80	0.74	0.70
TL431CLP	2.5	36	2.0	100	2.5	36	96	TO-92/0~70	3端可调精密分流稳压器	0.80	0.75	0.67
TLV431ACDBVR	1.24	6	1.0	15	1.24	6	129	SOP-5/0~70	低压可调精密分流稳压器	1.30	1.24	1.20

可调稳压器

产品型号	输出电压最小值(V)	输出电压最大值(V)	输出电流最大值(mA)	压差最小值(V)	压差最大值(V)	封装/温度(℃)	描述	价格(元) 1	25	100
LM317DCY	1.2	37	1500	3.0	40	4SOP/0~125	1.5A可调稳压器	2.40	2.25	2.02
LM317KC	1.2	37	1500	3.0	40	TO-220/0~125	3端1.5A可调稳压器	4.10	3.75	3.36
LM317KTER	1.2	37	1500	3.0	40	3PFM/0~125	3端1.5A可调稳压器	4.40	4.05	3.63
LM317MDCYR	1.2	37	500	3.0	40	4SOP/0~125	3端500mA可调稳压器	3.20	3.00	2.69
TL317CLP	1.2	35	100	2.5	35	TO-92/0~125	3端100mA可调稳压器	1.60	1.50	1.34
TL783CKC	1.25	125	700	20	125	TO-220/0~125	高电压大电流可调输出稳压器	10.40	9.60	8.61
UA723CN	2.0	37	150	3.0	38	14PDIP/0~70	可调150mA精密稳压器	3.40	3.24	2.95

6.2　低压差稳压器(LDO)

6.2.1　ON 公司产品 *新!*

单路固定/可调输出 LDO

产品型号	输出电压典型值(V)	输出电流典型值(A)	极性	压差典型值(V)	输入电压最大值(V)	封装/温度(℃)	描述	价格(元) 1	25	100
CS8182YDF8	ADJ.	0.2	正	0.35@0.2A	26	SOIC-8/-40~125	200mA输出电流,带跟踪，低压差稳压器	13.50	13.14	12.15
CS8183YDWF20	ADJ.	0.2	正	0.35@0.2A	26	SOIC-20/-40~125	双200mA输出电流,带跟踪，低压差稳压器	22.00	22.80	19.14
CS8161YT5G	5.0/12	0.2/0.4	正	0.4	26	TO-220/-40~150	两路输出，带使能控制低压差稳压器	12.00	11.50	10.40
CS8161YTHA5G	5.0/12	0.2/0.4	正	0.4	26	TO-220/-40~150	两路输出，带使能控制低压差稳压器	21.20	20.00	18.40
CS9202YDF8	3.3	0.1	正	0.6@0.1A	26	SOIC-8/-40~125	100mA输出电流,不需要输出电容低压差稳压器	19.50	19.00	17.55
CS9202YDFR8G	3.3	0.1	正	1.2	26	SOIC-8/-40~85	100mA输出电流,不需要输出电容低压差稳压器	7.40	7.10	6.44
CS8101YDWFR20G	5.0	0.1	正	0.4@0.1A	26	SOIC-20/-40~125	100mA输出电流，带复位及使能端	16.30	15.60	14.00
CS8120YD14	5.0	0.3	正	1@0.15A	26	SOIC-14/-40~125	300mA输出电流，带复位及使能端	28.40	27.58	25.56
CS8120YDP5	5.0	0.3	正	1@0.15A	26	D2PARK-5/-40~125	300mA输出电流，带复位及使能端	32.80	31.88	29.52
CS8122YT5G	5.0	0.75	正	0.35	26	TO-220/-55~150	750mA输出电流，带复位输出低压差稳压器	19.00	18.20	16.50
CS8122YTHA5	5.0	0.75	正	0.6@0.5A	26	TO-220H/-40~125	750mA输出电流，带复位输出低压差稳压器	36.90	34.69	32.11
CS8122YTHA5G	5.0	0.75	正	0.35	26	TO-220/-55~150	750mA输出电流，带复位输出低压差稳压器	20.00	19.20	17.40
CS8122YTVA5	5.0	0.75	正	0.6@0.5A	26	TO-220V/--40~125	750mA输出电流，带复位输出低压差稳压器	36.90	34.69	32.11
CS8126-1YDPS7	5.0	0.75	正	0.6@0.5A	26	D2PAK-7/-40~125	750mA输出电流，带复位输出低压差稳压器	30.48	28.65	26.52
CS8126-1YTHA5G	5.0	0.75	正	0.35	26	D2PAK/-50~150	750mA输出电流，带复位输出低压差稳压器	17.00	16.30	14.80
CS8129YT5G	5.0	0.75	正	0.35	26	TO-220/-55~150	750mA输出电流，带复位输出低压差稳压器	22.00	21.00	19.00
CS8140YDW24	5.0	0.5	正	1.25@0.5A	26	SOIC-24/-40~125	500mA输出电流，带复位端,使能端及看门狗	35.62	33.48	30.99
CS8140YN14	5.0	0.5	正	1.25@0.5A	26	PDIP-14/-40~125	500mA输出电流，带复位端,使能端及看门狗	29.93	28.13	26.04
CS8141YDPS7	5.0	0.5	正	1.25@0.5A	26	D2PARK-7/-40~125	500mA输出电流，带复位端,使能端及看门狗	39.84	37.45	34.66
CS8151CGN8G	5.0	0.1	正	0.4	26	PDIP16/-55~150	100mA输出电流，带看门狗、复位输出、唤醒低压差稳压器	13.40	12.80	11.60
CS8151YDPS7	5.0	0.1	正	0.4@0.1A	26	D2PARK-7/-40~125	100mA输出电流，带看门狗、复位输出、唤醒低压差稳压器	46.00	44.84	41.40
CS8151YNF16	5.0	0.1	正	0.4@0.1A	26	PDIP-16/-40~125	100mA输出电流，带看门狗、复位输出、唤醒低压差稳压器	39.98	38.86	35.98
CS8321YT3G	5.0	0.15	正	0.3	26	TO-220/-40~150	150mA输出电流低压差稳压器	11.60	11.00	10.00
CS9201YDF8	5.0	0.1	正	0.6@0.1A	26	SOIC-8/-40~125	100mA输出电流,不需要输出电容低压差稳压器	19.50	19.00	17.55
L4949DG	5.0	0.1	正	0.2	28	SOIC-8/-40~150	100mA输出电流，带上电复位低压差稳压器	4.40	4.18	3.74
L4949DR2G	5.0	0.1	正	0.2	28	SOIC-8/-40~150	100mA输出电流，带上电复位低压差稳压器	4.00	3.88	3.60
L4949NG	5.0	0.1	正	0.2	28	PDIP-8/-40~150	100mA输出电流，带上电复位低压差稳压器	4.50	4.37	4.05

批量价格，欢迎垂询。更多可选产品型号，敬请访问: www.icbase.com

单路固定/可调输出 LDO（续）

产品型号	输出电压典型值(V)	输出电流典型值(A)	极性	压差典型值(V)	输入电压最大值(V)	封装/温度(℃)	描述	价格(元) 1	25	100
LM2931CDR2	ADJ.	0.1	正	0.16@0.1A	40	8SOIC/-40~125	100mA可调输出带有60V负载保护	3.00	2.90	2.70
LM2931CDR2G	ADJ.	0.1	正	0.16@0.1A	40	8SOIC/-40~125	100mA可调输出带有60V负载保护	2.79	2.64	2.42
MC33269DTG	ADJ.	0.8	正	1.1@0.5A	20	DPAK/-40~125	800mA低压差稳压器	3.50	3.40	3.15
MC33269TG	ADJ.	0.8	正	1.1@0.5A	20	TO-220/-40~125	800mA低压差稳压器	4.50	4.37	4.05
NCP1086ST-ADJT3G	ADJ.	1.5	正	1.05/1.5A	7.0	SOT-223/-40~70	1.5A，低功耗低压差稳压器	4.60	4.42	4.00
NCP1086T-ADJG	ADJ.	1.5	正	1.05/1.5A	7.0	TO-220/-40~70	1.5A，低功耗低压差稳压器	5.40	5.18	4.70
NCP1117DT15RKG	1.5	1.0	正	1.07/0.8A	20	DPAK/0~125	1.0A，低功耗低压差稳压器	1.99	1.80	1.70
NCP1117DT18RK	1.8	1.0	正	1.2	20	3DPAK/0~125	1A输出电流	2.79	2.64	2.42
NCP1117DT18RKG	1.8	1.0	正	1.07/0.8A	20	DPAK/0~125	1.0A，低功耗低压差稳压器	1.99	1.80	1.70
MC33275D-2.5R2G	2.5	0.3	正	0.26@0.3A	13	8SOIC/-40~125	300mA低压差稳压器	4.10	3.98	3.69
MC33375D-2.5R2G	2.5	0.3	正	0.26@0.3A	13	8SOP/-40~125	300mA低压差稳压器,带开/关控制	4.20	4.07	3.78
MC33375ST-2.5T3G	2.5	0.3	正	0.26@0.3A	13	SOT-223/-40~125	300mA低压差稳压器,带开/关控制	4.20	4.07	3.78
LP2950CDT-3.0G	3.0	0.1	正	0.35@0.1A	30	DPAK/-40~125	100mA低压差稳压器	3.70	3.59	3.33
LP2950CDT-3.0RKG	3.0	0.1	正	0.35@0.1A	30	DPAK/-40~125	100mA低压差稳压器	4.10	3.90	3.49
MC33275ST-3.0T3G	3.0	0.3	正	0.26@0.3A	13	SOT-223/-40~125	300mA低压差稳压器	4.10	3.98	3.69
MC33761SNT1-030G	3.0	0.08	正	0.16@0.08A	12	SOT-23/-40~85	超低噪声超低压差，带1.0V开/关控制	3.40	3.30	3.06
LP2950ACZ-3.3G	3.3	0.1	正	0.35@0.1A	30	TO92/-40~125	100mA低压差稳压器	3.40	3.30	3.06
LP2950ACZ-3.3RAG	3.3	0.1	正	0.35@0.1A	30	TO92/-40~125	100mA低压差稳压器	3.40	3.30	3.06
LP2950CDT-3.3RKG	3.3	0.1	正	0.35@0.1A	30	DPAK/-40~125	100mA低压差稳压器	3.70	3.59	3.33
LP2950CZ-3.3G	3.3	0.1	正	0.35@0.1A	30	TO92/-40~125	100mA低压差稳压器	3.00	2.90	2.70
LP2950CZ-3.3RAG	3.3	0.1	正	0.35@0.1A	30	TO92/-40~125	100mA低压差稳压器	3.50	3.33	2.98
MC33269DR2-3.3G	3.30	0.8	正	1.1@0.5A	20	8SOIC/-40~125	800mA低压差稳压器	3.50	3.40	3.15
MC33269DR2G	3.3	0.8	正	1.1@0.5A	20	8SOIC/-40~125	800mA低压差稳压器	3.90	3.70	3.32
MC33269DT-3.3G	3.3	0.8	正	1.1@0.5A	20	DPAK/-40~125	800mA低压差稳压器	3.50	3.40	3.15
MC33269DTRK-3.3G	3.3	0.8	正	1.1@0.5A	20	DPAK/-40~125	800mA低压差稳压器	3.50	3.40	3.15
MC33269DTRKG	3.30	0.8	正	1.1@0.5A	20	DPAK/-40~125	800mA低压差稳压器	3.50	3.40	3.15
MC33269ST-3.3T3G	3.30	0.8	正	1.1@0.5A	20	SOT223/-40~125	800mA低压差稳压器	3.70	3.59	3.33
MC33269T-3.3G	3.3	0.8	正	1.1@0.5A	20	TO-220/-40~125	800mA低压差稳压器	4.50	4.37	4.05
MC33275D-3.3R2G	3.3	0.3	正	0.26@0.3A	13	8SOIC/-40~125	300mA低压差稳压器	4.10	3.98	3.69
MC33275DT-3.3RKG	3.3	0.3	正	0.26@0.3A	13	DPAK/-40~125	300mA低压差稳压器	4.20	4.07	3.78
MC33275ST-3.3T3G	3.30	0.3	正	0.26@0.3A	13	SOT-223/-40~125	300mA低压差稳压器	4.10	3.98	3.69
MC33375D-3.3R2G	3.3	0.3	正	0.26@0.3A	13	8SOP/-40~125	300mA低压差稳压器,带开/关控制	4.20	4.07	3.78
MC33565D	3.3	0.2	正	—	5.5	8SOIC/-50~150	200mA用于PCI/NIC卡应用的小型低压差稳压器	4.80	4.55	4.18
MC33566D2T-001	3.3	1.5	正	—	5.5	5D2PAK/-50~150	1.5A用于PCI/NIC卡应用的小型低压差稳压器	12.80	12.16	11.14
NCP1086D2T-33R4	3.3	1.5	正	1.05/1.5A	7.0	D2PAK/-40~70	1.5A，低功耗低压差稳压器	9.60	9.20	8.35
NCP1086D2T-33R4G	3.3	1.5	正	1.05/1.5A	7.0	D2PAK/-40~70	1.5A，低功耗低压差稳压器	5.40	5.18	4.70
NCP1086ST-33T3G	3.3	1.5	正	1.05/1.5A	7.0	SOT-223/-40~70	1.5A，低功耗低压差稳压器	4.60	4.42	4.00
NCP1086T-033G	3.3	1.5	正	1.05/1.5A	7.0	TO-220/-40~70	1.5A，低功耗低压差稳压器	5.40	5.18	4.70
LM2931ACDR2G	5.0	0.1	正	0.16@0.1A	40	8SOIC/-40~125	100mA可调输出带有60V负载保护低压差稳压器	2.90	2.78	2.55
LM2931AD-5.0R2	5.0	0.1	正	0.16@0.1A	40	8SOIC/-40~125	100mA可调输出带有60V负载保护低压差稳压器	3.20	3.10	2.88
LM2931AD-5.0R2G	5.0	0.1	正	0.16@0.1A	40	8SOIC/-40~125	100mA可调输出带有60V负载保护低压差稳压器	2.90	2.78	2.55
LM2931AT-5.0G	5.0	0.1	正	0.16@0.1A	40	TO220/-40~125	100mA可调输出带有60V负载保护低压差稳压器	5.80	5.63	5.22
LM2931AZ-5.0	5.0	0.1	正	0.16@0.1A	40	3TO92/-40~125	100mA可调输出带有60V负载保护	3.20	3.10	2.88
LM2931AZ-5.0RAG	5.0	0.1	正	0.16@0.1A	40	TO92/-40~125	100mA可调输出带有60V负载保护低压差稳压器	2.90	2.78	2.55
LP2950ACZ-5.0RAG	5.0	0.1	正	0.35@0.1A	30	TO92/-40~125	100mA低压差稳压器	3.40	3.30	3.06
LP2950CDT-5.0RK	5.0	0.1	正	0.35@0.1A	30	DPAK/-40~125	100mA低压差稳压器	4.30	4.17	3.87
LP2950CDT-5.0RKG	5.0	0.1	正	0.35@0.1A	30	DPAK/-40~125	100mA低压差稳压器	3.70	3.59	3.33
LP2950CZ-5.0RPG	5.0	0.1	正	0.35@0.1A	30	TO92/-40~125	100mA低压差稳压器	3.00	2.90	2.70
LP2951ACDR2G	5V/ ADJ.	0.1	正	0.35@0.1A	30	8SOIC/-40~125	低功耗100mA,5.0V或可调输出,具有出错信号输出	3.40	3.30	3.06
LP2951CDR2	5V/ ADJ.	0.1	正	0.35@0.1A	30	8SOIC/-40~125	低功耗100mA,5.0V或可调输出,具有出错信号输出	3.60	3.49	3.24
LP2951CDR2G	5V/ ADJ.	0.1	正	0.35@0.1A	30	8SOIC/-40~125	低功耗100mA,5.0V或可调输出,具有出错信号输出	3.00	2.90	2.70
MC33160PG	5.0	0.1	正	2.0@0.1A	40	16PDIP/-40~85	内置低压检测复位,可编程的滞回比较器	7.40	7.10	6.44
MC33269DTRK-5.0G	5.0	0.8	正	1.1@0.5A	20	DPAK/-40~125	800mA低压差稳压器	3.50	3.40	3.15
MC33269T-5.0G	5.0	0.8	正	1.1@0.5A	20	TO-220/-40~125	800mA低压差稳压器	4.50	4.37	4.05
MC33275DT-5.0G	5.0	0.3	正	0.26@0.3A	13	8SOIC/-40~125	300mA低压差稳压器	4.70	4.47	4.00
MC33275MN-5.0R2G	5.0	0.3	正	0.26@0.3A	13	8DFN/-40~125	300mA低压差稳压器	4.70	4.56	4.23
MC33275ST-5.0T3G	5.0	0.3	正	0.26@0.3A	13	SOT-223/-40~125	300mA低压差稳压器	4.10	3.98	3.69
MC34160DW	5.0	0.1	正	2.0@0.1A	40	16SO-WB/0~70	内置低压检测复位,可编程的滞回比较器	14.50	13.78	12.62
MC34160PG	5.0	0.1	正	2.0@0.1A	40	16PDIP/0~70	内置低压检测复位,可编程的滞回比较器	7.20	6.90	6.26
NCP1117DT12RKG	12	1.0	正	1.07/0.8A	20	DPAK/0~125	1.0A，低功耗低压差稳压器	1.99	1.80	1.70

单路固定/可调输出 LDO（续）

产品型号	输出电压典型值(V)	输出电流典型值(A)	极性	压差典型值(V)	输入电压最大值(V)	封装/温度(℃)	描述	价格(元) 1	25	100
NCP1117DTAG	ADJ.	1.0	正	1.07/0.8A	20	DPAK/0~125	1.0A，低功耗低压差稳压器	1.99	1.80	1.70
NCP1117DTARKG	ADJ.	1.0	正	1.07/0.8A	20	DPAK/0~125	1.0A，低功耗低压差稳压器	1.99	1.80	1.70
NCP1117STAT3G	ADJ.	1.0	正	1.07/0.8A	20	SOT-223/0~125	1.0A，低功耗低压差稳压器	1.99	1.80	1.70
NCP1117ST15T3G	1.5	1.0	正	1.07/0.8A	20	SOT-223/0~125	1.0A，低功耗低压差稳压器	1.99	1.80	1.70
NCP511SN15T1G	1.5	0.15	正	0.170/0.15A	6.0	SOT23/-40~85	150mA，低功耗低压差稳压器	2.60	2.50	2.34
NCP512SQ15T1G	1.5	0.08	正	0.25/0.08A	6.0	SC-70/-40~85	80mA，低功耗低压差稳压器	2.60	2.50	2.34
NCP561SN15T1G	1.5	0.15	正	0.15/0.15A	6.0	SOT23/-40~85	150mA，低功耗低压差稳压器	2.35	2.26	2.07
NCP1117ST18T3G	1.8	1.0	正	1.07/0.8A	20	SOT-223/0~125	1.0A，低功耗低压差稳压器	1.99	1.80	1.70
NCP500SN18T1G	1.8	0.15	正	0.165/0.15A	6.0	SOT23/-40~125	150mA，低功耗低压差稳压器	2.35	2.26	2.07
NCP511SN18T1	1.8	0.15	正	0.16	6	5TSOP-5/-40~85	小静态电流,使能控制	2.79	2.64	2.42
NCP511SN18T1G	1.8	0.15	正	0.170/0.15A	6.0	SOT23/-40~85	150mA，低功耗低压差稳压器	2.60	2.50	2.34
NCP512SQ18T1G	1.8	0.08	正	0.25/0.08A	6.0	SC-70/-40~85	80mA，低功耗低压差稳压器	2.60	2.50	2.34
NCP551SN18T1G	1.8	0.15	正	0.720/0.15A	12	SOT23/-40~85	150mA，低功耗低压差稳压器	2.35	2.26	2.07
NCP561SN18T1	1.8	0.15	正	0.24@1.5A	6	SOT23-5/-40~85	150mA COMS 低静态电流 低压差稳压器	2.79	2.64	2.42
NCP561SN18T1G	1.8	0.15	正	0.15/0.15A	6.0	SOT23/-40~85	150mA，低功耗低压差稳压器	2.35	2.26	2.07
NCP562SQ18T1	1.8	0.08	正	0.4	6	4SC82-AB/-40~85	小静态电流,使能控制	2.79	2.64	2.42
NCP1117ST20T3G	2.0	1.0	正	1.07/0.8A	20	SOT-223/0~125	1.0A，低功耗低压差稳压器	1.99	1.80	1.70
NCP1117DT25RKG	2.5	1.0	正	1.07/0.8A	20	DPAK/0~125	1.0A，低功耗低压差稳压器	1.99	1.80	1.70
NCP1117ST25T3G	2.5	1.0	正	1.07/0.8A	20	SOT-223/0~125	1.0A，低功耗低压差稳压器	1.99	1.80	1.70
NCP500SN25T1G	2.5	0.15	正	0.165/0.15A	6.0	SOT23/-40~125	150mA，低功耗低压差稳压器	2.35	2.26	2.07
NCP551SN25T1G	2.5	0.15	正	0.720/0.15A	12	SOT23/-40~85	150mA，低功耗低压差稳压器	2.35	2.26	2.07
NCP561SN25T1G	2.5	0.15	正	0.15/0.15A	6.0	SOT23/-40~85	150mA，低功耗低压差稳压器	2.60	2.47	2.20
NCP500SN27T1G	2.7	0.15	正	0.165/0.15A	6.0	SOT23/-40~125	150mA，低功耗低压差稳压器	2.35	2.26	2.07
NCP500SQL27T1G	2.7	0.15	正	0.165/0.15A	6.0	QFN2x2.2/-40~125	150mA，低功耗低压差稳压器	2.90	2.78	2.55
NCP500SN28T1G	2.8	0.15	正	0.165/0.15A	6.0	SOT23/-40~125	150mA，低功耗低压差稳压器	2.35	2.26	2.07
NCP511SN28T1G	2.8	0.15	正	0.170/0.15A	6.0	SOT23/-40~85	150mA，低功耗低压差稳压器	2.60	2.50	2.34
NCP512SQ28T1G	2.8	0.80	正	0.25/0.08A	6.0	SC-70/-40~85	80mA，低功耗低压差稳压器	2.60	2.50	2.34
NCP551SN28T1G	2.8	0.15	正	0.720/0.15A	12	SOT23/-40~85	150mA，低功耗低压差稳压器	2.35	2.26	2.07
NCP561SN28T1G	2.8	0.15	正	0.15/0.15A	6.0	SOT23/-40~85	150mA，低功耗低压差稳压器	2.35	2.26	2.07
NCP562SQ28T1G	2.8	0.08	正	0.25/0.08A	6.0	SC-82AB/-40~85	80mA，低功耗低压差稳压器	2.35	2.26	2.07
NCP1117DT285RKG	2.85	1.0	正	1.07/0.8A	20	DPAK/0~125	1.0A，低功耗低压差稳压器	1.99	1.80	1.70
NCP1117ST285T3G	2.85	1.0	正	1.07/0.8A	20	SOT-223/0~125	1.0A，低功耗低压差稳压器	1.99	1.80	1.70
NCP500SN30T1	3.0	0.15	正	0.17	6	5TSOP-5/-40~85	低噪声,使能控制,快速启动20μsec	2.60	2.50	2.34
NCP500SN30T1G	3.0	0.15	正	0.165/0.15A	6.0	SOT23/-40~125	150mA，低功耗低压差稳压器	2.35	2.26	2.07
NCP511SN30T1	3.0	0.15	正	0.2	6	5TSOP-5/-40~85	小静态电流,使能控制	2.79	2.64	2.42
NCP511SN30T1G	3.0	0.15	正	0.170/0.15A	6.0	SOT23/-40~85	150mA，低功耗低压差稳压器	2.60	2.50	2.34
NCP512SQ30T1G	3.0	0.08	正	0.25/0.08A	6.0	SC-70/-40~85	80mA，低功耗低压差稳压器	2.60	2.50	2.34
NCP551SN30T1G	3.0	0.15	正	0.720/0.15A	12	SOT23/-40~85	150mA，低功耗低压差稳压器	2.60	2.47	2.20
NCP561SN30T1G	3.0	0.15	正	0.15/0.15A	6.0	SOT23/-40~85	150mA，低功耗低压差稳压器	2.35	2.26	2.07
NCP1117DT33G	3.3	1.0	正	1.07/0.8A	20	DPAK/0~125	1.0A，低功耗低压差稳压器	1.99	1.80	1.70
NCP1117DT33RK	3.3	1.0	正	1.2	20	3DPAK/0~125	1A输出电流	2.79	2.64	2.42
NCP1117DT33RKG	3.3	1.0	正	1.07/0.8A	20	DPAK/0~125	1.0A，低功耗低压差稳压器	1.99	1.80	1.70
NCP1117ST33T3	3.3	1.0	正	1.2	20	3SOT-23/0~125	1A输出电流	2.79	2.64	2.42
NCP1117ST33T3G	3.3	1.0	正	1.07/0.8A	20	SOT-223/0~125	1.0A，低功耗低压差稳压器	1.99	1.80	1.70
NCP3335ADM330R2G	3.3	0.5	正	0.34@0.5A	12	Micro8/-40~125	500mA，低静态电流，高精度低压差稳压器	3.40	3.26	2.96
NCP3335DMR2330G	3.3	0.5	正	0.26@0.5A	12	Micro8/-40~125	500mA，低静态电流，高精度低压差稳压器	4.20	4.03	3.65
NCP500SN33T1	3.3	0.15	正	0.15	6	5TSOP-5/-40~85	低噪声,使能控制,快速启动20μsec	2.98	2.70	2.39
NCP500SN33T1G	3.3	0.15	正	0.165/0.15A	6.0	SOT23/-40~125	150mA，低功耗低压差稳压器	2.35	2.26	2.07
NCP511SN33T1	3.3	0.15	正	0.2	6	5TSOP-5/-40~85	小静态电流,使能控制	2.79	2.64	2.42
NCP511SN33T1G	3.3	0.15	正	0.170/0.15A	6.0	SOT23/-40~85	150mA，低功耗低压差稳压器	2.60	2.50	2.34
NCP512SQ33T1G	3.3	0.08	正	0.25/0.08A	6.0	SC-70/-40~85	80mA，低功耗低压差稳压器	2.60	2.50	2.34
NCP551SN33T1G	3.3	0.15	正	0.720/0.15A	12	SOT23/-40~85	150mA，低功耗低压差稳压器	2.35	2.26	2.07
NCP561SN33T1G	3.3	0.15	正	0.15/0.15A	6.0	SOT23/-40~85	150mA，低功耗低压差稳压器	2.60	2.47	2.20
NCP1117DT50RK	5.0	1.0	正	1.2	20	3DPAK/0~125	1A输出电流	2.79	2.64	2.42
NCP1117DT50RKG	5.0	1.0	正	1.07/0.8A	20	DPAK/0~125	1.0A，低功耗低压差稳压器	1.99	1.80	1.70
NCP1117ST50T3G	5.0	1.0	正	1.07/0.8A	20	SOT-223/0~125	1.0A，低功耗低压差稳压器	1.99	1.80	1.70
NCP500SN50T1	5.0	0.15	正	0.12	6	5TSOP-5/-40~85	低噪声,使能控制,快速启动20μsec	2.60	2.50	2.34
NCP500SQL50T1G	5.0	0.15	正	0.165/0.15A	6.0	QFN2x2.2/-40~125	150mA，低功耗低压差稳压器	2.90	2.78	2.55
NCP511SN50T1	5.0	0.15	正	0.2	6	5TSOP-5/-40~85	小静态电流,使能控制	2.79	2.64	2.42
NCP511SN50T1G	5.0	0.15	正	0.2	6.0	5TSOP-5/-40~85	小静态电流,使能控制	2.60	2.50	2.34
NCP551SN50T1G	5.0	0.15	正	0.720/0.15A	12	SOT23/-40~85	150mA，低功耗低压差稳压器	2.35	2.26	2.07

批量价格，欢迎垂询。更多可选产品型号，敬请访问: www.icbase.com

单路固定/可调输出 LDO（续）

产品型号	输出电压典型值(V)	输出电流典型值(A)	极性	压差典型值(V)	输入电压最大值(V)	封装/温度(℃)	描述	价格(元) 1	25	100
NCP565D2TR4G	ADJ.	1.5	正	0.9/1.5A	9.0	D2PAK/-40~125	1.5A，低功耗低压差稳压器	6.00	5.76	5.22
NCP5661DTADJRKG	ADJ.	1000	正	—	18	DPAK/-40~125	1.0A，低功耗低压差稳压器	4.20	4.03	3.65
NCP5662DSADJR4G	ADJ.	2000	正	1.0/2A	9.0	D2PAK/-40~125	2.0A，低输出电压超快低压差稳压器	6.20	5.95	5.39
NCP5663DSADJR4G	ADJ.	3.0	正	1.0/3.0A	9.0	D2PAK/-40~125	3.0A，低功耗低压差稳压器	7.20	6.90	6.26
NCP600SNADJT1G	ADJ.	0.15	正	0.15/0.15A	6	TSOP-5/-65~150	高性能,低功耗,带使能低压差稳压器	2.20	2.10	1.90
NCP630AD2T	ADJ.	3.0	正	1.25@3.0A	12	D2PAK/-40~125	3.0A可调输出带有负载保护低压差稳压器	8.50	8.00	7.50
NCP630AD2TR4G	ADJ.	3.0	正	1.25@3.0A	12	D2PAK/-40~125	3.0A可调输出带有负载保护低压差稳压器	5.60	5.38	4.87
NCV1117DTARKG	ADJ.	1.0	正	1.07@0.8A	20	DPAK/-40~125	1000mA，低压差稳压器	3.10	2.98	2.70
NCV1117STAT3G	ADJ.	1.0	正	1.07@0.8A	20	DPAK/-40~125	1000mA，低压差稳压器	3.10	2.98	2.70
NCV2951ACDR2G	ADJ.	0.1	正	0.35/0.1A	30	SOIC08/-40~125	100mA，低功耗低压差稳压器	3.40	3.26	2.96
NCV8501DADJ	ADJ.	0.15	正	0.4/0.15A	45	SOIC-8/-40~85	150mA，低压差稳压器，带使能，延时复位	9.99	9.20	8.80
NCV8502DADJ	ADJ.	0.15	正	0.4/0.15A	45	SOIC-8/-40~85	150mA，低压差稳压器，带延时,可调复位	9.99	9.20	8.80
NCP565D2T12G	1.2	1.5	正	0.9/1.5A	9.0	D2PAK/-40~125	1.5A，低功耗低压差稳压器	6.00	5.76	5.22
NCP565D2T12R4G	1.2	1500	正	0.9/1.5A	9.0	D2PAK/-40~125	1.5A，低功耗低压差稳压器	6.00	5.76	5.22
NCP5661DT12RKG	1.2	1.0	正	—	18	DPAK/-40~125	1.0A，低功耗低压差稳压器	4.20	4.03	3.65
NCP584HSN12T1G	1.2	0.2	正	0.20@0.2A	6.5	SOT-23/-40~85	200mA，低静态电流低压差稳压器	2.79	2.64	2.42
NCP585DSN12T1G	1.2	0.3	正	0.20@0.3A	6.5	SOT-23/-40~85	300mA，低静态电流低压差稳压器	3.00	2.90	2.70
NCP563SQ15T1G	1.5	0.08	正	0.25/0.08A	6.0	SC-82AB/-40~85	80mA，低功耗低压差稳压器	2.35	2.26	2.07
NCP5663DS15R4G	1.5	3.0	正	1.0/3.0A	9.0	D2PAK/-40~125	3.0A，低功耗低压差稳压器	7.20	6.90	6.26
NCV1117ST15T3G	1.5	1.0	正	1.07@0.8A	20	SOT-223/-40~125	1000mA，低压差稳压器	3.10	2.98	2.70
NCV551SN15T1G	1.5	0.15	正	0.13@0.15A	6	TSOP-5/-40~125	150 mA CMOS 低静态电流LDO	2.10	2.00	1.83
NCP563SQ18T1G	1.8	80	正	0.25/0.08A	6.0	SC-82AB/-40~85	80mA,低功耗低压差稳压器	2.35	2.26	2.07
NCP585DSN18T1G	1.8	0.3	正	0.20@0.3A	6.5	SOT-23/-40~85	300mA，低静态电流低压差稳压器	3.00	2.90	2.70
NCP585HSN18T1G	1.8	300	正	0.20@0.3A	6.5	SOT-23/-40~85	300mA,低静态电流低压差稳压器	3.00	2.90	2.70
NCP585LSN18T1G	1.8	0.3	正	0.20@0.3A	6.5	SOT-23/-40~85	300mA，低静态电流低压差稳压器	3.00	2.90	2.70
NCP612SQ18T1G	1.8	0.1	正	0.42@0.1A	6.0	SC-70/-40~85	100mA，低静态电流低压差稳压器	2.60	2.47	2.20
NCV551SN18T1G	1.8	0.15	正	0.13@0.15A	6	TSOP-5/-40~125	150 mA CMOS 低静态电流LDO	2.10	2.00	1.83
NCV1117ST20T3G	2.0	1.0	正	1.07@0.8A	20	SOT-223/-40~125	1000mA，低压差稳压器	3.10	2.98	2.70
NCV1117ST25T3G	2.5	1.0	正	1.07@0.8A	20	SOT-223/-40~125	1000mA，低压差稳压器	3.10	2.98	2.70
NCV551SN25T1G	2.5	0.15	正	0.13@0.15A	6	TSOP-5/-40~125	150 mA CMOS 低静态电流LDO	2.10	2.00	1.83
NCP583SQ28T1G	2.8	0.15	正	0.25/0.15A	6.0	SC-82AB/-40~85	150mA，超低静态电流低压差稳压器	2.90	2.78	2.55
NCP583XV18T2G	2.8	0.15	正	0.25/0.15A	6.0	SOT-563/-40~85	150mA，超低静态电流低压差稳压器	3.40	3.23	2.89
NCP612SQ28T1G	2.8	0.1	正	0.25@0.1A	6.0	SC-70/-40~85	100mA，低静态电流低压差稳压器	2.60	2.47	2.20
NCP562SQ30T1	3.0	0.08	正	0.2	6	4SC82-AB/-40~85	小静态电流,使能控制	2.79	2.64	2.42
NCP580SQ30T1G	3.0	0.12	正	0.18/0.12A	6.5	SC-82AB/-40~85	120mA，低功耗低压差稳压器	2.35	2.26	2.07
NCP582LSQ30T1G	3.0	0.15	正	0.22@0.15A	6.5	SC-82AB/-40~85	150mA，高速，低噪声低压差稳压器	2.35	2.26	2.07
NCP583SQ30T1G	3.0	0.15	正	0.25/0.15A	6.0	SC-82AB/-40~85	150mA，超低静态电流低压差稳压器	2.90	2.78	2.55
NCP583XV30T2G	3.0	0.15	正	0.25/0.15A	6.0	SOT-563/-40~85	150mA，超低静态电流低压差稳压器	3.40	3.23	2.89
NCP612SQ30T1G	3.0	0.1	正	0.23@0.1A	6.0	SC-70/-40~85	100mA，低静态电流低压差稳压器	2.60	2.47	2.20
NCP562SQ33T1	3.3	0.08	正	0.19	6	4SC82-AB/-40~85	小静态电流,使能控制	2.79	2.64	2.42
NCP562SQ33T1G	3.3	0.08	正	0.25/0.08A	6.0	SC-82AB/-40~85	80mA，低功耗低压差稳压器	2.35	2.26	2.07
NCP583XV33T2G	3.3	0.15	正	0.25/0.15A	6.0	SOT-563/-40~85	150mA，超低静态电流低压差稳压器	3.40	3.23	2.89
NCP612SQ33T1G	3.3	0.1	正	0.20@0.1A	6.0	SC-70/-40~85	100mA，低静态电流低压差稳压器	2.35	2.26	2.07
NCP623DM-33R2G	3.3	0.15	正	0.18@0.15A	12	Micro8/-40~85	150mA，低静态电流低压差稳压器	3.20	3.10	2.88
NCV1117DT33T5G	3.3	1.0	正	1.07@0.8A	20	DPAK/-40~125	1000mA，低压差稳压器	3.10	2.98	2.70
NCV1117ST33T3G	3.3	1.0	正	1.07@0.8A	20	SOT-223/-40~125	1000mA，低压差稳压器	3.10	2.98	2.70
NCV551SN33T1G	3.3	0.15	正	0.13@0.15A	6	TSOP-5/-40~125	150 mA CMOS 低静态电流LDO	2.10	2.00	1.83
NCV8502D33R2G	3.3	0.15	正	0.4 @0.15A	45	SOIC-8 /-40~150	微功耗 150 mA LDO带DELAY,可调 RESET功能	5.40	5.18	4.70
NCV8503PW33R2G	3.3	0.4	正	0.4 @0.4A	45	SOIC16 /-40~150	微功耗 400 mA LDO带DELAY,可调 RESET功能	7.20	6.90	6.26
NCV8504PW33R2G	3.3	0.4	正	0.4 @0.4A	45	SOIC16 /-40~150	微功耗 400 mA LDO带DELAY,可调 RESET功能	7.00	6.72	6.09
NCP562SQ50T1	5.0	0.08	正	0.14	6	4SC82-AB/-40~85	小静态电流,使能控制	2.79	2.64	2.42
NCP562SQ50T1G	5.0	0.08	正	0.25/0.08A	6.0	SC-82AB/-40~85	80mA，低功耗低压差稳压器	2.35	2.26	2.07
NCV1117DT50RKG	5.0	1.0	正	1.07@0.8A	20	DPAK/-40~125	1000mA，低压差稳压器	3.10	2.98	2.70
NCV4275DSR4G	5.0	0.45	正	0.25/0.45A	45	D2PAK/-40~125	450mA，低功耗低压差稳压器	6.20	5.95	5.39
NCV4275DTRKG	5.0	0.45	正	0.25/0.45A	45	DPAK/-40~125	450mA，低功耗低压差稳压器	5.60	5.38	4.87
NCV4279D2R2G	5.0	0.15	正	0.25/0.1A	16	SOIC-8/-40~85	5.0V ,150mA低压差稳压器，带延时可调复位	4.40	4.22	3.83
NCV4299D1R2G	5.0	0.15	正	0.22/0.1A	45	SOIC-8/-40~125	150mA，低功耗低压差稳压器	4.60	4.42	4.00
NCV551SN50T1G	5.0	0.15	正	0.13@0.15A	6	TSOP-5/-40~125	150 mA CMOS 低静态电流LDO	2.10	2.00	1.83
NCV8508DW50	5.0	0.25	正	0.45/0.15A	45	SOIC-8EP/-40~85	5.0V ,250mA低压差稳压器，带WDT，复位	26.00	24.70	22.62
NCV8508DW50G	5.0	0.25	正	0.45@0.25A	45	SO-16/-40~150	5.0V, 250 mA LDO 带看门狗和 RESET	7.20	6.90	6.26
NCV8508DW50R2G	5.0	0.25	正	0.45@0.25A	45	SO-16/-40~150	5.0V, 250 mA LDO 带看门狗和 RESET	7.20	6.90	6.26

双路固定/可调输出 LDO

产品型号	输出1典型值(V)	输出2典型值(V)	输出电流典型值(A)	极性	压差典型值(V)	输入电压最大值(V)	封装/温度(℃)	描述	价格(元) 1	25	100
MC33567D-1R2G	1.818	1.515	外接MOSFET决定 MOSFET决定	正	0.11	7.0	8SOIC/0~80	双超低躁声LDO控制器	4.60	4.42	4.00
CS8363YDPS7	3.3	Adj	0.1/0.25	正	—	26	D2PAK-7/-40~125	3.3V/100 mA,adj/250mA,带使能端和复位端	25.50	24.84	22.95
CS8481YDP5	3.3	5.0	0.25/0.1	正	0.16	26	D2PARK-5/-40~125	3.3V/0.25A,5.0V/0.1A,带使能端	36.50	35.63	33.58
NCP5504DTRKG	3.3	Adj	0.25/0.25	正	0.25@0.25A	12	DPAK/-40~125	双输出250mA，低静态电流低压差稳压器	3.20	3.07	2.78
CS8371ET7	8.0	5.0	1.0/0.25	正	—	26	TO-220/-40~125	8.0V/1A,5.0j/250mA,带独立的使能端	22.50	26.60	19.58

多路固定/可调输出 LDO

产品型号	输出电压1(V)/输出电流1典型值(mA)	输出电压2(V)/输出电流2典型值(mA)	输出电压3(V)/输出电流3典型值(mA)	输出电压4(V)/输出电流4典型(mA)	输出电压5(V)/输出电流5典型值(mA)	输入电压最小值(V)	输入电压最大值(V)	压差典型值(mV)	静态电流典型值(mA)	容限(%)	关断功能	输出电容(μF)	输出电容类型	封装/温度(℃)	描述	价格(元) 1	25	100
NCP4523G1T1G	Vcc-1/150	Vcc-1/80	Vcc-1/80	—	—	—	6	220~350(输出1) 160~240 (其它输出)	0.0001/CH	2	YES	—	—	8SSOP/-40~85	CMOS，3路输出LDO	9.00	8.73	8.10
NCV8509PDW18	3.3/0.115	1.8/0.1	—	—	—	6	18	400@0.1A	5	1	YES	—	—	SOIC16W/-40~125	双低压差稳压器	28.50	27.08	24.80
MC33765DTBG	2.8v/30	2.8v/40	2.8v/50	2.8v/150	2.8v/60	3.0	5.3	0.17 (输出4) 0.11 (其它输出)	—	—	YES	—	—	16TSSOP/-40~85	低压差，低躁声，5路输出	15.00	14.40	13.00

6.2.2　TI 公司产品

单路固定输出 LDO

产品型号	输出电压(V)	输出电流典型值(mA)	输入电压最小值(V)	输入电压最大值(V)	压差典型值(mV)	静态电流典型值(mA)	容限(%)	关断功能	输出电容(μF)	输出电容类型	封装/温度(℃)	描述	价格(元) 1	25	100
TPS72118DBVT	1.8	150	1.8	5.5	150	0.1	2	Yes	0.1	陶瓷	5SOP/-40~125	微功耗,极低压差PMOS稳压器	6.40	6.04	5.49
REG104FA-2.5KTTT	2.5	1000	3.5	6	230	0.6	2	Yes	不限	不限	5PFM/-40~85	DMOS1000mA低压差稳压器	36.80	34.91	32.41
TPS71025D	2.5	500	3.5	10	330	0.29	2	Yes	4.7	钽	8SOIC/-40~125	极低压差PMOS稳压器	19.50	18.41	16.73
TPS71025P	2.5	500	3.5	10	330	0.29	2	Yes	4.7	钽	8PDIP/-40~125	极低压差PMOS稳压器	18.70	17.74	16.18
REG113EA-3/250	3.0	400	1.8	10	250	0.85	1.5	Yes	10	不限	8VSSOP/-40~85	DMOS400mA低压差稳压器	15.60	14.73	13.39
TPS7330QD	3.0	500	3.5	10	267	0.29	2	Yes	10	钽	SOIC-8/-40~125	单输出低压差稳压器	15.50	14.55	13.51
TPS7330QP	3.0	500	3.5	10	267	0.29	2	Yes	10	钽	PDIP-8/-40~125	单输出低压差稳压器	16.80	15.75	14.85
REG1117-3.3	3.3	800	3.8	15	1100	4	1	No	10	钽	4SOP/0~125	800mA低压差稳压器,输出固定	10.00	9.25	8.40
REG113EA-3.3/250	3.3	400	1.8	10	250	0.85	1.5	Yes	10	不限	8VSSOP/-40~85	DMOS400mA低压差稳压器	15.60	14.02	12.80
TPS7133QD	3.3	500	3.54	10	235	0.29	2	Yes	10	钽	8SOIC/-40~125	极低压差PMOS稳压器	18.70	17.52	16.00
TPS7133QP	3.3	500	3.54	11	235	0.29	2	Yes	10	钽	8PDIP/-40~125	极低压差PMOS稳压器	18.70	17.52	16.00
TPS7233QP	3.3	250	3.98	10	360	0.18	2	Yes	10	钽	8PDIP/-40~125	微功耗,极低压差PMOS稳压器	9.40	8.41	7.70
TPS7333QDR	3.3	500	3.77	10	235	0.34	2	Yes	10	钽	8SOIC/-40~125	单输出低压差稳压器	14.50	13.76	13.10
TPS7333QP	3.3	500	3.77	10	235	0.34	2	Yes	10	钽	8PDIP/-40~125	单输出低压差稳压器	14.80	13.88	12.70
TPS75233QPWP	3.3	2000	3.51	5	210	0.08	2	Yes	47	钽	20HTSSOP/-40~125	快速瞬态响应2A低压差稳压器	28.10	25.23	23.00
TPS75333QPWP	3.3	1500	3.46	5	160	0.08	2	Yes	47	钽	20HTSSOP/-40~125	单输出低压差稳压器	26.60	23.83	21.70
TPS75433QPWP	3.3	2000	3.51	5	210	0.08	2	Yes	47	钽	20HTSSOP/-40~125	快速瞬态响应2A低压差稳压器	27.30	25.77	23.43
TPS75533KTTT	3.3	5000	3.55	5.5	250	0.13	3	Yes	47	钽	5PFM/-40~125	3.3V,5A带输出电压检测的极低压差稳压器	52.00	48.96	46.36
REG1117-5	5.0	800	3.8	15	1100	4	1	No	10	钽	4SOP/0~125	800mA和1A低压差稳压器,输出固定	10.30	9.72	8.84
REG113EA-5/250	5.0	400	1.8	10	250	0.85	1.5	Yes	10	不限	8VSSOP/-40~85	DMOS400mA低压差稳压器	15.60	14.73	13.39
TL750L05CLP	5.0	150	6	26	600	10	4	No	10	钽	3TO/SOT/0~125	5V,低压差pnp,小电流稳压器	2.90	2.80	2.55
TPS7150QD	5.0	500	5.15	11	146	0.29	2	Yes	10	钽	8SOIC/-40~125	极低压差PMOS稳压器	19.50	17.52	16.00
TPS7150QP	5.0	500	5.15	11	146	0.29	2	Yes	10	钽	8PDIP/-40~125	极低压差PMOS稳压器	18.70	17.52	15.98
TPS7250QD	5.0	250	5.41	10	190	0.18	2	Yes	10	钽	8SOIC/-40~125	微功耗,极低压差PMOS稳压器	8.80	8.41	7.70
TPS7250QDR	5.0	250	5.41	10	190	0.18	2	Yes	10	钽	8SOIC/-40~125	微功耗,极低压差PMOS稳压器	8.80	8.41	7.70
TPS7250QP	5.0	250	5.41	10	190	0.18	2	Yes	10	钽	8PDIP/-40~125	微功耗,极低压差PMOS稳压器	9.60	9.16	8.60
TPS7350QD	5.0	500	5.33	10	146	0.34	2	Yes	10	钽	8SOIC/-40~125	单输出低压差稳压器	14.80	13.88	12.66
TPS7350QDR	5.0	500	5.33	10	146	0.34	2	Yes	10	钽	8SOIC/-40~125	单输出低压差稳压器	14.80	13.88	12.66
TPS7350QP	5.0	500	5.33	10	146	0.34	2	Yes	10	钽	8PDIP/-40~125	单输出低压差稳压器	14.80	13.88	12.66
TL750L08CLP	8.0	150	9	26	600	10	4	No	10	钽	3TO/SOT/0~125	8V,低压差pnp,小电流稳压器	2.60	2.51	2.27
TL750L12CLP	12	150	13	26	600	10	4	No	10	钽	3TO/SOT/0~125	12V,低压差pnp,小电流稳压器	2.80	2.55	2.29

批量价格，欢迎垂询。更多可选产品型号，敬请访问: www.icbase.com

单路固定输出 LDO（续）

产品型号	输出电压(V)	输出电流典型值(mA)	输入电压最小值(V)	输入电压最大值(V)	压差典型值(mV)	静态电流典型值(mA)	容限(%)	关断功能	输出电容(μF)	输出电容类型	封装/温度(℃)	描述	价格(元) 1	25	100
TPS77516D	1.6	500	2.7	10	169	0.09	2	Yes	10	钽	8SOIC/-40~125	500mA带低电压复位输出的极低压差稳压器	14.70	14.04	12.67
TPS76318DBVR	1.8	150	2.7	10	180	0.09	3.7	Yes	4.7	钽	5SOP/-40~125	低功耗,150mA低压差线性稳压器	3.30	3.09	2.81
TPS76718QD	1.8	1000	2.7	10	230	0.09	2	Yes	10	钽	8SOIC/-40~125	单输出低压差稳压器	17.20	15.42	14.10
TPS76325DBVT	2.5	150	2.7	10	360	0.09	3.7	Yes	4.7	钽	5SOP/-40~125	低功耗,150mA低压差线性稳压器	3.10	2.98	2.72
TPS77525D	2.5	500	2.7	10	169	0.09	2	Yes	10	钽	8SOIC/-40~125	500mA带低电压复位输出的极低压差稳压器	15.50	14.60	13.83
TPS76928DBVT	2.8	100	2.922	10	122	0.018	3	Yes	4.7	钽	5-SOT23/-40~125	超低功耗100mA低压差2.8V线性稳压器	4.50	3.97	3.77
TPS76030DBVR	3.0	50	3.2	16	120	0.85	2.3	Yes	2.2	钽	5SOP/-40~125	低功耗50mA低压差3.0V线性稳压器	4.98	4.43	4.09
TPS76030DBVT	3.0	50	3.2	16	120	0.85	2.3	Yes	2.2	钽	5SOP/-40~125	低功耗50mA低压差3.0V线性稳压器	4.98	4.43	4.09
TPS76130DBVT	3.0	100	3.35	16	170	2.6	2.3	Yes	4.7	钽	5SOP/-40~125	低功耗100mA低压差3.0V线性稳压器	5.80	5.45	4.95
TPS76330DBVR	3.0	150	3.32	10	322	0.09	3.75	Yes	4.7	钽	5SOP/-40~125	低功耗,150mA低压差线性稳压器	3.10	2.97	2.70
TPS76430DBVT	3.0	150	3.32	10	360	0.09	3.7	Yes	4.7	钽	5SOP/-40~125	低功耗低噪声150mA低压差3.0V线性稳压器	3.70	3.48	3.23
TPS76630D	3.0	250	3.31	10	270	0.04	3	Yes	4.7	钽	8SOIC/-40~125	超低静态电流250mA低压差稳压器	6.20	5.61	5.10
TPS76930DBVT	3.0	100	3.12	10	115	0.02	3	Yes	4.7	钽	5SOP/-40~125	超低功耗100mA低压差3.0V线性稳压器	3.60	3.36	3.10
TPS77030DBVT	3.0	50	3.06	10	57	0.02	3	Yes	4.7	陶瓷	5SOP/-40~125	超低功耗50mA低压差3.0V线性稳压器	4.50	4.06	3.70
TPS75833KC	3.3	3000	2.8	5.5	150	0.13	3	Yes	47	钽	5TO/SOT/-40~125	3A快速瞬态响应3.3V低压差稳压器	41.20	39.11	36.31
TPS75833KTTT	3.3	3000	2.8	5.5	150	0.125	3	Yes	47	钽	5PFM/ -40~125	3A快速瞬态响应3.3V低压差稳压器	48.00	45.04	42.50
TPS76033DBVT	3.3	50	3.5	16	120	0.85	3	Yes	2.2	钽	5SOP/-40~125	低功耗50mA低压差3.3V线性稳压器	5.00	4.43	4.09
TPS76133DBVR	3.3	100	3.68	16	170	2.6	3	Yes	4.7	钽	5SOP/-40~125	低功耗100mA低压差3.3V线性稳压器	5.80	5.45	4.95
TPS76133DBVT	3.3	100	3.68	16	170	2.6	3	Yes	4.7	钽	5SOP/-40~125	低功耗100mA低压差3.3V线性稳压器	5.80	5.19	4.70
TPS76333DBVR	3.3	150	3.3	10	300	0.09	3.7	Yes	4.7	钽	5SOP/-40~125	低功耗,150mA低压差线性稳压器	3.10	2.98	2.72
TPS76333DBVT	3.3	150	3.3	10	300	0.09	3.7	Yes	4.7	钽	5SOP/-40~125	低功耗,150mA低压差线性稳压器	3.20	3.00	2.82
TPS76433DBVT	3.3	150	3.3	10	300	0.09	3.7	Yes	4.7	钽	5SOP/-40~125	低功耗低噪声150mA低压差3.3V线性稳压器	3.70	3.48	3.23
TPS76633D	3.3	250	3.53	10	230	0.04	3	Yes	4.7	钽	8SOIC/-40~125	超低静态电流250mA低压差稳压器	6.20	5.61	5.11
TPS76733QD	3.3	1000	3.65	10	350	0.09	2	Yes	10	钽	8SOIC/-40~125	单输出低压差稳压器	17.20	15.42	14.10
TPS767D318PWP	3.3	1000	3.65	10	350	0.85	2	Yes	10	钽	28HTSSOP/-40~125	双输出低压差3.3V/1.8V电压稳压器	30.50	28.03	25.60
TPS767D325PWP	3.3	1000	3.65	10	350	0.85	2	Yes	10	钽	28HTSSOP/-40~125	双输出低压差3.3V/2.5V电压稳压器	30.50	28.97	26.90
TPS76833QD	3.3	1000	3.65	10	350	0.09	2	Yes	10	钽	8SOIC/-40~125	快速瞬态响应1A低压差3.3V线性稳压器	14.10	12.62	11.50
TPS76833QPWP	3.3	1000	3.65	10	350	0.09	2	Yes	10	钽	20HTSSOP/-40~125	快速瞬态响应1A低压差3.3V线性稳压器	14.10	12.62	11.50
TPS76933DBVT	3.3	100	2.7	5.5	38	0.17	2	Yes	4.7	钽	5SOP/-40~125	超低功耗100mA低压差3.3V线性稳压器	3.60	3.41	3.11
TPS77133DGK	3.3	150	3.42	10	115	0.09	2	Yes	10	陶瓷	8VSSOP/-40~125	快速瞬态响应150mA低压差3.3V稳压器,带上电复位	9.40	8.84	8.03
TPS77333DGK	3.3	250	3.5	10	200	0.09	2	Yes	10	陶瓷	8VSSOP/-40~125	快速瞬态响应250mA低压差3.3V稳压器,带上电复位	10.90	10.31	9.37
TPS76038DBVR	3.8	50	4	16	120	0.85	2.6	Yes	2.2	钽	5SOP/-40~125	低功耗50mA低压差3.8V线性稳压器	5.80	5.64	5.10
TPS76050DBVR	5.0	50	5.2	16	120	0.85	2	Yes	2.2	钽	5SOP/-40~125	低功耗50mA低压差5.0V线性稳压器	4.98	4.43	4.09
TPS76150DBVT	5.0	100	5.38	16	170	2.6	2	Yes	4.7	钽	5SOP/-40~125	低功耗100mA低压差5.0V线性稳压器	5.80	5.19	4.73
TPS76350DBVR	5.0	150	5.18	10	180	0.09	4	Yes	4.7	钽	5SOP/-40~125	低功耗,150mA低压差线性稳压器	3.20	2.91	2.66
TPS76650D	5.0	250	5.14	10	140	0.04	3	Yes	4.7	钽	8SOIC/-40~125	超低静态电流250mA低压差稳压器	6.80	6.41	6.00
TPS76750QD	5.0	1000	5.23	10	230	0.09	2	Yes	10	钽	8SOIC/-40~125	单输出低压差稳压器	17.20	15.42	14.10
TPS76850QD	5.0	1000	5.23	10	230	0.09	2	Yes	10	钽	8SOIC/-40~125	快速瞬态响应1A低压差5.0V线性稳压器	14.10	12.62	11.50
TPS76950DBVT	5.0	100	5.07	10	71	0.02	3	Yes	4.7	钽	5SOP/-40~125	超低功耗100mA低压差5.0V线性稳压器	3.60	3.41	3.11
TPS77350DGK	5.0	250	5.13	10	125	0.09	2	Yes	10	陶瓷	8VSSOP/-40~125	快速瞬态响应250mA低压差5.0V稳压器,带上电复位	10.90	10.31	9.37

单路固定输出 LDO（续）

产品型号	输出电压(V)	输出电流典型值(mA)	输入电压最小值(V)	输入电压最大值(V)	压差典型值(mV)	静态电流典型值(mA)	容限(%)	关断功能	输出电容(μF)	输出电容类型	封装/温度(℃)	描述	价格(元) 1	25	100
TPS79418DGNT	1.8	250	2.7	5.5	145	0.17	3	Yes	2.2	陶瓷	8DGN/-40~85	超低噪声,高PSRR快速RF低压差稳压器	10.30	9.99	9.41
TPS79718DCKT	1.8	10	1.8	5.5	105	0	4	No	0.47	陶瓷	5SOP/-40~125	10-mA,1.8-V微功耗低压差稳压器	5.30	4.77	4.35
TPS77533D	2.5	500	3.47	10	169	0.09	2	Yes	10	钽	8SOIC/-40~125	500mA带低电压复位输出的极低压差稳压器	14.80	13.99	12.72
TPS78825DBVT	2.5	150	2.7	10	150	0.02	3	Yes	4.7	陶瓷	5SOP/-40~125	2.5V150mA低噪声低压差稳压器,带可编程浪涌电流控制	5.90	5.60	5.09
TPS79525DCQ	2.5	500	2.7	5.5	110	0.27	2	Yes	1	陶瓷	6SOP/-40~125	500mA,2.5V微功耗LDO	16.40	15.46	14.06
TPS79625KTTT	2.5	1000	2.7	5.5	200	0.31	2	Yes	1	陶瓷	5PFM / -40~125	超低噪声,高PSRR快速RF低压差稳压器	20.30	18.22	16.60
TPS79428DGNT	2.8	250	2.7	5.5	155	0.17	3	Yes	2.2	陶瓷	8HTSSOP/ -40~85	超低噪声,高PSRR快速RF低压差稳压器	10.20	9.57	8.70
TPS78930DBVT	3.0	100	3.12	13.5	115	0.02	3	Yes	4.7	陶瓷	5SOP/-40~125	超低功耗低噪声100mA低压差3.0V线性稳压器	4.70	4.42	4.02
TPS79030DBVT	3.0	50	3.06	10	57	0.02	3	Yes	4.7	陶瓷	5SOP/-40~125	超低功耗,低噪声50mA低压差3.0V线性稳压器	5.60	5.30	4.82
TPS79330DBVR	3.0	200	2.7	5.5	112	0.17	2	Yes	2.2	陶瓷	5SOP/-40~125	超低噪声,高PSRR,快速RF200mA低压差稳压器	3.00	2.80	2.56
TPS79430DGNT	3.0	250	2.7	5.5	155	0.17	3	Yes	2.2	陶瓷	6SOP/ -40~125	超低噪声,高PSRR快速RF低压差稳压器	10.20	9.57	8.70
TPS79730DCKT	3.0	10	1.8	5.5	110	0	4	No	0.47	陶瓷	5SOP/-40~125	10-mA,3.0-V微功耗低压差稳压器	5.30	4.77	4.30
TPS77633D	3.3	500	3.47	10	169	0.09	2	Yes	10	陶瓷	8SOIC/-40~125	快速瞬态响应500mA低压差3.3V线性稳压器	10.90	9.81	8.90
TPS77633PWP	3.3	500	3.47	10	169	0.09	2	Yes	10	陶瓷	20HTSSOP/-40~125	快速瞬态响应500mA低压差3.3V线性稳压器	10.90	10.31	9.37
TPS77833D	3.3	750	3.56	10	260	0.09	2	Yes	10	陶瓷	8SOIC/-40~125	快速瞬态响应750mA低压差电压稳压器	14.50	13.66	12.80
TPS78833DBVT	3.3	150	2.7	10	150	0.02	3	Yes	4.7	陶瓷	5SOP/-40~125	3.3V150mA低噪声低压差稳压器,带可编程浪涌电流控制	5.90	5.33	4.90
TPS79133DBVT	3.3	100	2.7	5.5	50	170	2	Yes	1	陶瓷	5SOP/-40~125	低噪声,高PSRR	6.20	5.79	5.38
TPS79333DBVR	3.3	200	2.7	5.5	102	0.17	2	Yes	2.2	陶瓷	5SOP/-40~125	超低噪声,高PSRR,快速RF200mA低压差稳压器	3.00	2.80	2.56
TPS79433DCQ	3.3	250	2.7	5.5	145	0.07	3	Yes	2.2	陶瓷	6SOP/-40~125	超低噪声,高PSRR快速RF低压差稳压器	10.20	9.57	8.70
TPS79433DGNT	3.3	250	2.7	5.5	155	0.17	3	Yes	2.2	陶瓷	8HTSSOP/ -40~125	超低噪声,高PSRR快速RF低压差稳压器	10.20	9.57	8.70
TPS79533DCQ	3.3	500	2.7	5.5	105	0.27	2	Yes	1	陶瓷	SOP6/-40~125	500mA,3.3V微功耗LDO	16.40	15.46	14.06
TPS79633DCQ	3.3	1000	2.7	5.5	200	0.31	2	Yes	1	陶瓷	6SOP/-40~125	超低噪声,高PSRR快速RF低压差稳压器	17.20	15.42	14.10
TPS79633KTTT	3.3	1000	2.7	5.5	200	0.31	2	Yes	1	陶瓷	5PFM / -40~125	超低噪声,高PSRR快速RF低压差稳压器	20.30	18.22	16.60
TPS79733DCKT	3.3	10	1.8	5.5	105	0	4	No	0.47	陶瓷	5SOP/-40~125	10-mA,3.3-V微功耗低压差稳压器	5.10	4.92	4.57
TPS79228DBVT	30	100	2.7	5.5	60	0.2	2	Yes	1	陶瓷	5SOP/-40~125	超低噪声,高PSRR,高电平使能,100mA低压差稳压器	6.20	5.79	5.38

单/双路可调输出 LDO

产品型号	输出1最小值(V)	输出1最大值(V)	输出2最小值(V)	输出2最大值(V)	输出电流典型值(mA)	输入电压最小值(V)	输入电压最大值(V)	压差典型值(mV)	静态电流典型值(mA)	容限(%)	关断功能	输出电容(μF)	输出电容类型	封装/温度(℃)	描述	价格(元) 1	25	100
TPS7101QD	1.2	9.75	—	—	500	2.5	11	146	0.29	3	Yes	10	钽	8SOIC/ -40~125	低压差PMOS稳压器	19.50	18.41	16.73
TPS7101QP	1.2	9.75	—	—	500	2.5	11	146	0.29	3	Yes	10	钽	8PDIP/ -40~125	低压差PMOS稳压器	18.70	17.52	16.00
TPS71501DCKR	1.2	15	—	—	50	3.5	24	415	0	4	No	47	陶瓷	5SOP/ -40~125	高输入电压微功耗50mA低压差稳压器	5.10	4.82	4.40
TPS7201QD	1.2	9.75	—	—	250	3	10	190	0.18	3	Yes	10	钽	8SOIC/ -40~125	微功耗,极低压差PMOS稳压器	9.00	8.51	7.76
TPS7201QDR	1.2	9.75	—	—	250	3	10	190	0.18	3	Yes	10	钽	8SOIC/ -40~125	微功耗,极低压差PMOS稳压器	9.00	8.69	8.07
TPS7301QD	1.2	9.75	—	—	500	2.47	10	146	0.34	3	Yes	10	钽	8SOIC/ -40~125	带电压监测的PMOS低压差稳压器	15.70	14.72	13.42
TPS7301QP	1.2	9.75	—	—	500	2.47	10	146	0.34	3	Yes	10	钽	8PDIP/ -40~125	带电压监测的低压差PMOS稳压器	16.40	14.72	13.40
TPS70102PWP	1.22	5.5	1.22	5.5	500	2.7	6	170	0.19	2	Yes	10	陶瓷	20HTSSOP/ -40~125	双输出低压差稳压器带上电次序控制	23.40	22.09	20.08

批量价格，欢迎垂询。更多可选产品型号，敬请访问: www.icbase.com

单/双路可调输出 LDO（续）

产品型号	输出1最小值(V)	输出1最大值(V)	输出2最小值(V)	输出2最大值(V)	输出电流典型值(mA)	输入电压最小值(V)	输入电压最大值(V)	压差典型值(mV)	静态电流典型值(mA)	容限(%)	关断功能	输出电容(μF)	输出电容类型	封装/温度(℃)	描述	价格(元) 1	25	100
TPS73HD301PWP	1.2	9.75	3.3	3.3	750	2.97	10	353	0.34	3	Yes	10	钽	28HTSSOP/-40~125	极低压差,3.3V/可调双输出稳压器	32.00	30.42	28.24
TPS76801QD	1.2	5.5	—	—	1000	2.7	10	230	0.09	2	Yes	10	钽	8SOIC/-40~125	快速瞬态响应1A低压差线性稳压器	14.10	12.62	11.50
TPS76901DBVT	1.2	5.5	—	—	100	2.7	10	71	0.02	3	Yes	4.7	钽	5SOP/-40~125	超低功耗100mA低压差线性稳压器	3.60	3.41	3.11
TPS77001DBVT	1.2	5.5	—	—	50	2.7	10	35	0.02	3	Yes	4.7	陶瓷	5SOP/-40~125	超低功耗50mA低压差线性稳压器	4.50	4.20	3.90
TPS77601D	1.2	5.5	—	—	500	2.7	10	169	0.09	2	Yes	10	陶瓷	8SOIC/-40~125	快速瞬态响应低压差稳压器	10.90	10.31	9.37
TPS77801D	1.2	5.5	—	—	750	2.7	10	260	0.09	2	Yes	10	陶瓷	8SOIC/-40~125	快速瞬态响应低压差稳压器	15.60	14.73	13.39
TPS79501DCQ	1.2	5.5	—	—	500	2.7	5	105	0.265	2	Yes	1	陶瓷	6SOT223/-40~125	超低噪声,高PSRR,快速低压差稳压器	15.40	14.99	14.12
TPS79601KTTT	1.2	5.5	—	—	1000	2.7	5.5	200	0.31	2	Yes	1	陶瓷	5PFM/-40~125	超低噪声,高PSRR快速RF低压差稳压器	20.30	19.14	17.40
TPS79301DBVR	1.22	5.5	—	—	200	2.7	5.5	77	0.17	2	Yes	2.2	陶瓷	6SOP/-40~125	超低噪声,高PSRR快速RF,200mA双输出低压差稳压器	3.20	3.00	2.74
TPS79401DCQ	1.23	5.1	—	—	250	2.7	5.5	145	0.17	3	Yes	2.2	陶瓷	6SOP/-40~125	超低噪声,高PSRR快速RF低压差稳压器	10.20	9.57	8.70
TPS79401DGNT	1.23	5.1	—	—	250	2.7	5.5	145	0.17	3	Yes	2.2	陶瓷	8HTSSOP/-40~125	超低噪声,高PSRR快速RF低压差稳压器	10.20	9.57	8.70
TPS76601D	1.25	5.5	—	—	250	2.7	10	140	0.04	3	Yes	4.7	钽	8SOIC/-40~125	超低静态电流250mA低压差线性稳压器	6.20	5.79	5.38
TPS75201QPWP	1.5	5	—	—	2000	2.7	5	210	0.08	2	Yes	47	钽	20HTSSOP/-40~125	快速瞬态响应2A低压差稳压器	28.10	26.51	24.10
TPS75401QPWP	1.5	5	—	—	2000	2.7	5	210	0.08	2	Yes	47	钽	20HTSSOP/-40~125	快速瞬态响应2A低压差稳压器	26.20	24.83	22.65
TPS76301DBVR	1.5	6.5	—	—	150	2.7	10	180	0.09	3.78	Yes	4.7	钽	5SOP/-40~125	低功耗,150mA低压差线性稳压器	3.20	3.00	2.82
TPS76301DBVT	1.5	6.5	—	—	150	2.7	10	180	0.09	3.78	Yes	4.7	钽	5SOP/-40~125	低功耗,150mA低压差线性稳压器	3.10	2.98	2.72
TPS767D301PWP	1.5	5.5	3.3	3.3	1000	3.65	10	350	0.85	2	Yes	10	钽	28HTSSOP/-40~125	双输出低压差3.3V/可调稳压器	30.50	28.97	26.90
TPS77101DGK	1.5	5.5	—	—	150	2.7	10	75	0.09	2	Yes	10	陶瓷	8VSSOP/-40~125	快速瞬态响应,150mA,带上电复位的低压差稳压器	9.40	8.84	8.03
TPS77301DGK	1.5	5.5	—	—	250	2.7	10	125	0.09	2	Yes	10	陶瓷	8VSSOP/-40~125	快速瞬态响应低压差稳压器，带上电复位	10.90	10.31	9.37

双路固定输出 LDO

产品型号	输出电压1(V)	输出电压2(V)	输出电流典型值(mA)	输入电压最小值(V)	输入电压最大值(V)	压差典型值(mV)	静态电流典型值(mA)	容限(%)	关断功能	输出电容(μF)	输出电容类型	封装/温度(℃)	描述	价格(元) 1	25	100
TPS73HD318PWP	1.8	3.3	750	2.97	10	353	0.34	3	Yes	10	钽	28HTSSOP/-40~125	极低压差,3.3V/1.8V双输出稳压器	32.00	29.44	26.80
TPS73HD325PWP	2.5	3.3	750	2.97	10	353	0.34	2	Yes	10	钽	28HTSSOP/-40~125	极低压差,3.3V/2.5V双输出稳压器	32.00	30.42	28.24
TPS70148PWP	3.3	1.5	500	3.47	6	170	0.19	2	Yes	10	陶瓷	20HTSSOP/-40~125	双输出低压差稳压器	23.40	22.09	20.08
TPS70151PWP	3.3	1.8	500	3.47	6	170	0.19	2	Yes	10	陶瓷	20HTSSOP/-40~125	双输出低压差稳压器	23.40	22.09	20.08
TPS70158PWP	3.3	2.5	500	3.47	6	170	0.19	2	Yes	10	陶瓷	20HTSSOP/-40~125	双输出低压差稳压器	23.40	22.09	20.08
TPS70348PWP	3.3	1.5	2000	2.7	6	160	0.19	2	Yes	22	钽	24HTSSOP/-40~125	双输出低压差稳压器	35.90	32.94	30.00
TPS70351PWP	3.3	1.8	2000	2.7	6	160	0.19	2	Yes	22	钽	24HTSSOP/-40~125	双输出低压差稳压器	35.90	32.94	30.00
TPS70358PWP	3.3	2.5	2000	2.7	6	160	0.19	2	Yes	22	钽	24HTSSOP/-40~125	双输出低压差稳压器	35.90	32.94	30.00
TPS70445PWP	3.3	1.2	2000	2.7	6	160	0.19	2	Yes	22	钽	24HTSSOP/-40~125	双输出(3.3V/1.2V)低压差稳压器,带双允许和供电电压监测	35.90	32.94	30.00
TPS70448PWP	3.3	1.5	2000	2.7	6	160	0.19	2	Yes	22	钽	24HTSSOP/-40~125	双输出(3.3V/1.5V)低压差稳压器,带双允许和供电电压监测	35.90	32.94	30.00
TPS70451PWP	3.3	1.8	2000	2.7	6	160	0.19	2	Yes	22	钽	24HTSSOP/-40~125	双输出(3.3V/1.8)低压差稳压器,带双允许和供电电压监测	35.90	34.04	31.61
TPS70458PWP	3.3	2.5	2000	2.7	6	160	0.19	2	Yes	22	钽	24HTSSOP/-40~125	双输出(3.3V/2.5V)低压差稳压器,带双允许	35.90	34.04	31.61
TPS70751PWP	3.3	1.8	250	2.7	6	83	0.19	2	Yes	10	钽	20HTSSOP/-40~125	双输出低压差稳压器	18.70	17.67	16.07

6.2.3 FREESCALE 公司产品

带 CAN 的 LDO

产品型号	主要特性	总线类型和标准	保护功能	工作电压(V)	极限待机电流(uA)Typ/Max	其它功能	诊断	封装/温度(℃)	描述	价格(元) 1	25	100
MC33394DH	提供5V,3.3V，2.6V线性输出	高速CAN	限流，过热	4-26.5	20/50	多稳压器，看门狗，唤醒，休眠，停止方式	SPI，4MHz	HSOP44/-40~125	带高速CAN的多路输出电源	52.30	51.53	48.55
MC33889BDW	LS CAN双5V稳压器，2唤醒输入	低速，双线CAN	容错	5.5-27	60/100	双稳压器，看门狗，唤醒，休眠，停止方式	SPI，4MHz	SO28WB/-40~125	带低速容错CAN的系统晶片	28.00	27.74	26.13
MC33889CDW	LS CAN双5V稳压器，2唤醒输入	低速，双线CAN	容错	5.5-27	60/100	双稳压器，看门狗，唤醒，休眠，停止方式	SPI，4MHz	SO28WB/-40~125	带低速容错CAN的系统晶片	20.40	20.12	18.96
MC33889DW	LS CAN双5V稳压器，2唤醒输入	低速，双线CAN	容错	5.5-27	60/100	双稳压器，看门狗，唤醒，休眠，停止方式	SPI，4MHz	SO28WB/-40~125	带低速容错CAN的系统晶片	20.40	20.12	18.96
MC33989DW	HS CAN双5V稳压器，4唤醒输入	高速，双线CAN	限流，过热	5.5-27	80/150	双稳压器，看门狗，唤醒，休眠，停止方式	SPI，4MHz	SO28WB/-40~125	带高速CAN的系统晶片	25.70	25.29	23.82

6.3 充电泵型DC/DC转换器

6.3.1 ON 公司产品 *新!*

DC-DC 电荷泵变换器

产品型号	工作电压范围	输出电压(V)	输出电流(A)	效率(%)	封装/温度(℃)	描述	价格(元) 1	25	100
MAX828EUKG	1.5V～5.5V	-Vin	0.025	95	SOT-23/-40~85	开关电容电压反向器	3.00	2.90	2.70
NCP1729SN35T1G	1.15V～5.5V	-Vin	0.05	96	TSOP-6/-40~85	开关电容电压反向器	3.30	3.17	2.87

6.3.2 TI 公司产品

DC-DC 电荷泵

产品型号	输出电压最小值(V)	输出电压最大值(V)	容限(%)	输出电流(mA)	输入电压最小值(V)	输入电压最大值(V)	效率典型值(%)	静态电流典型值(μA)	关断电流典型值(μA)	开关频率最大值(kHz)	封装/温度(℃)	描述	价格(元) 1	25	100
TPS60400DBVT	-1.6	-5.25	—	60	1.6	5.25	99	125	—	450	5SOP/-40~85	60mA反向电荷泵可调开关频率	4.00	3.78	3.45
TPS60401DBVT	-1.6	-5.25	—	60	1.6	5.25	99	70	—	25	5SOP/-40~85	60mA反向充电泵固定20kHz	4.20	3.98	3.61
TPS60403DBVT	-1.6	-5.25	—	60	1.6	5.25	99	400	—	400	5SOP/-40~85	60mA反向充电泵固定250KHz	4.00	3.78	3.45
REG711EA-3/250	3.0	3.0	5	50	1.8	5.5	90	60	0.01	1000	8VSSOP/-40~85	3V,50mA开关电容DC/DC转换器	13.70	13.04	12.10
REG710NA-3.3/250	3.3	3.3	6	30	2.7	5.5	90	65	0.01	1000	6SOP/-40~85	3.3V输出30mA升压/降压,开关电容型DC/DC	8.00	7.57	6.90
REG711EA-3.3/250	3.3	3.3	5	50	1.8	5.5	90	60	0.01	1000	8VSSOP/-40~85	3.3V,50mA开关电容DC/DC转换器	13.70	13.04	12.10
TPS60100PWP	3.3	3.3	4	200	1.8	3.6	70	50	1	400	20HTSSOP/-40~85	3.3V,200mA低噪声电荷泵DC/DC转换器	18.70	17.52	16.00
TPS60101PWP	3.3	3.3	4	100	1.8	3.6	70	50	1	400	20HTSSOP/-40~85	3.3V,100mA低噪声电荷泵DC/DC转换器	16.40	15.46	14.06
TPS60101PWPR	3.3	3.3	4	100	1.8	3.6	70	0.05	1	400	20HTSSOP/-40~85	3.3V,100mA低噪声电荷泵DC/DC转换器	16.40	15.46	14.06
TPS60210DGS	3.3	3.3	4	100	1.8	3.6	70	2	—	400	10VSSOP/-40~85	3.3V低噪声电荷泵DC/DC转换器	16.40	15.46	14.06
TPS60212DGS	3.3	3.3	4	50	1.8	3.6	70	2	—	400	10VSSOP/-40~85	3.3V低噪声电荷泵DC/DC转换器	14.80	13.99	12.72
TPS60213DGS	3.3	3.3	4	50	1.8	3.6	70	2	—	400	10VSSOP/-40~85	3.3V低噪声电荷泵DC/DC转换器	14.80	13.32	12.14
TPS60240DGKT	3.3	3.3	2	25	1.8	5.5	90	250	0.1	220	8VSSOP/-40~85	170μVrms零纹波升压开关电容DC/DC转换器	18.00	16.94	15.40
REG71050DDCT	5.0	5.0	5	60	2.7	5.5	90	65	0.01	1000	6TO/SOT/-40~85	5V输出60mA升压/降压,开关电容型DC/DC	8.00	7.57	6.90
REG710NA-5/250	5.0	50	6	30	2.7	5.5	90	65	0.01	1000	6SOP/-40~85	30-mA开关电容DC-DC转换,固定2.5-V输出	8.20	7.82	7.26
REG711EA-5/250	5.0	5.0	5	50	2.7	5.5	90	60	0.01	1000	8VSSOP/-40~85	5V,50mA开关电容DC/DC转换器	13.70	13.04	12.10
TPS60110PWP	5.0	5.0	4	300	2.7	5.4	70	50	1	400	20HTSSOP/-40~85	5V,300mA低噪声电荷泵DC/DC转换器	17.50	16.72	15.56
TPS60110PWPR	5.0	5.0	4	300	2.7	5.4	70	50	1	400	20HTSSOP/-40~85	5V,300mA低噪声电荷泵DC/DC转换器	17.50	16.72	15.56
TPS60111PWP	5.0	5.0	4	150	2.7	5.4	70	50	1	400	20HTSSOP/-40~85	低噪音,电荷泵DC/DC转换器	18.00	16.94	15.40
TPS60132PWP	5.0	50	4	150	2.7	5.4	85	60	1	450	20HTSSOP/-40~85	5V高效电荷泵带低电池电量指示DC/DC转换器	18.00	16.94	15.40
TPS60124PWP	30	30	4	200	1.8	3.6	85	55	0.05	450	20HTSSOP/-40~85	3.0V高效电荷泵带低电池电量指示DC/DC转换器	19.50	18.41	16.73
TPS60311DGS	30	3.0	4	20	0.9	1.8	85	2	—	900	10VSSOP/-40~85	3.3V,20mA超低静态电流电荷泵	16.40	15.46	14.06
TPS60130PWP	50	5.0	4	300	2.7	5.4	85	60	1	450	20HTSSOP/-40~85	5V高效电荷泵带低电池电量指示DC/DC转换器	20.30	18.22	16.60

6.3.3 MICROCHIP 公司产品

DC-DC 电荷泵

产品型号	输入电压范围(V)	输出电压(V)	最大输入电流(μA)	典型输出电流(mA)	封装/温度(℃)	描述	价格(元) 1	25	100
MCP1253T-33X50I/MS	2.7~5.5	可选择3.0或5.5	120	120mA当VIN>3.0V	8MSOP/-40~85	可选择输出3.0或5.5V输出的DC-DC,带POWER-Good输出	15.60	15.25	14.91
TC1219ECH	1.5~5.5	Vout=-Vin或Vout=2Vin	115	25	6SOT-23A/-40~85	12KHz开关频率,带低功耗关断模式DC-DC	6.98	6.67	6.36
TC1219ECHTR	1.5~5.5	Vout=-Vin或Vout=2Vin	115	25	6SOT-23A/-40~85	12KHz开关频率,带低功耗关断模式DC-DC	7.50	7.36	7.22
TC1220ECH	1.5~5.5	Vout=-Vin或Vout=2Vin	325	25	6SOT-23A/-40~85	35kHz开关频率,带低功耗关断模式DC-DC	9.98	9.48	8.98

批量价格，欢迎垂询。更多可选产品型号，敬请访问: www.icbase.com

DC-DC 电荷泵（续）

产品型号	输入电压范围(V)	输出电压(V)	最大输入电流(μA)	典型输出电流(mA)	封装/温度(℃)	描述	价格(元) 1	25	100
TC1220ECHTR	1.5~5.5	Vout=-Vin或Vout=2Vin	325	25	6SOT-23A/-40~85	35kHz开关频率,带低功耗关断模式DC-DC	7.50	7.36	7.22
TC1221ECH	1.8~5.5	Vout=-Vin或Vout=2Vin	600	25	6SOT-23A/-40~85	125kHz开关频率,带关断DC-DC	10.98	10.43	9.88
TC1221ECHTR	1.8~5.5	Vout=-Vin或Vout=2Vin	600	25	6SOT-23A/-40~85	125kHz开关频率,带关断DC-DC	7.90	7.76	7.61
TC1222ECH	1.8~5.5	Vout=-Vin或Vout=2Vin	2800	25	6SOT-23A/-40~85	750kHz开关频率,带关断DC-DC	10.98	10.43	9.88
TC1222ECHTR	1.8~5.5	Vout=-Vin或Vout=2Vin	2800	25	6SOT-23A/-40~85	750kHz开关频率,带关断DC-DC	7.90	7.76	7.61
TC1240AECH	2.5~5.5	Vout=2Vin	900	25	6SOT-23A/-40~85	160kHz开关频率,带关断DC-DC	11.00	10.71	10.42
TC1240AECHTR	2.5~5.5	Vout=2Vin	900	25	6SOT-23A/-40~85	160kHz开关频率,带关断DC-DC	8.20	8.05	7.90

6.4　开关型DC/DC转换器

6.4.1　ON 公司产品 *新!*

开关型 DC-DC 变换器

产品型号	输出电压(V)	类型	输入电压最小值(V)	开关电流最大值(A)	开关频率(kHz)	封装/温度(℃)	描述	价格(元) 1	25	100
LM2575D2T-3.3G	3.3	降压型	4.75	1	52	5D2PAK/-40~125	1A,3.3V输出,降压型DC/DC变换器	11.90	11.50	10.50
LM2575T-3.3	3.3	降压型	4.75	1	52	5TO220/-40~125	1A,3.3V输出,降压型DC/DC变换器	11.90	11.50	10.50
LM2575T-3.3G	3.3	降压型	4.75	1	52	TO-220/-40~125	1A,3.3V输出,降压型DC/DC变换	11.90	11.50	10.50
LM2575TV-3.3	3.3	降压型	4.75	1	52	5TO220/-40~125	1A,3.3V输出,降压型DC/DC变换器	11.90	11.50	10.50
LM2576D2T-3.3G	3.3	降压型	6.0	3	52	5D2PAK/-40~125	3A,3.3V输出,降压型DC/DC变换	12.50	12.00	11.00
LM2576D2TR4-3.3G	3.3	降压型	6.0	3	52	5D2PAK/-40~125	3A,3.3V输出,降压型DC/DC变换	12.50	12.00	11.00
LM2576TV-3.3	3.3	降压型	6	3	52	5TO220/-40~125	3A,3.3V输出,降压型DC/DC变换器	13.50	12.70	11.60
LM2576T-3.3G	3.3	降压型	6.0	3	52	TO-220/-40~125	3A,3.3V输出,降压型DC/DC变换	12.50	12.00	11.00
LM2574N-005G	5.0	降压型	7	0.5	52	PDIP8/-40~125	0.5A，5V输出降压型DC/DC变换器	8.10	7.86	7.29
LM2575D2T-5G	5.0	降压型	8	1	52	5D2PAK/-40~125	1A,5V输出,降压型DC/DC变换器	11.90	11.50	10.50
LM2575D2T-5R4G	5.0	降压型	8	1	52	5D2PAK/-40~125	1A,5V输出,降压型DC/DC变换器	11.90	11.50	10.50
LM2575T-5G	5.0	降压型	8	1	52	TO-220/-40~125	1A,5V输出,降压型DC/DC变换器	11.90	11.50	10.50
LM2575T-005	5.0	降压型	8	1	52	5TO220/-40~125	1A,5V输出,降压型DC/DC变换器	11.90	11.50	10.50
LM2575TV-005	5.0	降压型	8	1	52	5TO220/-40~125	1A,5V输出,降压型DC/DC变换器	11.90	11.50	10.50
LM2575TV-005G	5.0	降压型	8	1	52	TO-220/-40~125	1A,5V输出,降压型DC/DC变换器	11.90	11.50	10.50
LM2575D2T-005	5.0	降压型	8	1	52	5D2PAK/-40~125	1A,5V输出,降压型DC/DC变换器	11.90	11.50	10.50
LM2576D2T-005	5.0	降压型	8	3	52	5D2PAK/-40~125	3A,5V输出,降压型DC/DC变换器	13.50	12.70	11.60
LM2576D2TR4-5G	5.0	降压型	8	3	52	5D2PAK/-40~125	3A,5V输出,降压型DC/DC变换器	12.50	12.00	11.00
LM2576D2T-005G	5.0	降压型	8	3	52	5D2PAK/-40~125	3A,5V输出,降压型DC/DC变换器	12.50	12.00	11.00
LM2576T-005	5.0	降压型	8	3	52	5TO220/-40~125	3A,5V输出,降压型DC/DC变换器	13.50	12.70	11.60
LM2576T-005G	5.0	降压型	8	3	52	TO-220/-40~125	3A,5V输出,降压型DC/DC变换器	12.50	12.00	11.00
LM2576TV-5G	5.0	降压型	8	3	52	TO-220/-40~125	3A,5V输出,降压型DC/DC变换器	13.50	12.70	11.60
LM2574N-12G	12	降压型	15	0.5	52	PDIP8/-40~125	0.5A，12V输出降压型DC/DC变换器	8.10	7.86	7.29
LM2575T-012	12	降压型	15	1	52	5TO220/-40~125	1A,12V输出,降压型DC/DC变换器	11.90	11.50	10.50
LM2575T-12G	12	降压型	15	1	52	TO-220/-40~125	1A，12V输出降压型DC/DC变换器	11.90	11.50	10.50
LM2575TV-012	12	降压型	15	1	52	5TO220/-40~125	1A,12V输出,降压型DC/DC变换器	11.90	11.50	10.50
LM2575D2T-012G	12.0	降压型	15	1	52	5D2PAK/-40~125	1A,12V输出,降压型DC/DC变换器	11.90	11.50	10.50
LM2576T-012G	12.0	降压型	15	3	52	TO-220/-40~125	3A,12V输出,降压型DC/DC变换器	12.50	12.00	11.00
LM2575TV-015	15	降压型	18	1	52	5TO220/-40~125	1A,15V输出,降压型DC/DC变换器	11.90	11.50	10.50
LM2576T-15G	15	降压型	18	3	52	TO-220/-40~125	3A，15V输出降压型DC/DC变换器	12.50	12.00	11.00
LM2576TV-015G	15.0	降压型	18	3	52	TO-220/-40~125	3A,15V输出,降压型DC/DC变换器	15.40	14.60	13.00
LM2574N-ADJ	1.23~37	降压型	4.75	0.5	52	8DIP/-40~125	0.5A,可调输出,降压型DC/DC变换器	8.70	8.44	7.83
LM2574N-ADJG	1.23~37	降压型	8	0.5	52	8DIP/-40~125	0.5A,可调输出,降压型DC/DC变换器	8.30	8.05	7.47
LM2574DW-ADJR2	1.23~37	降压型	4.75	0.5	52	16SOIC/-40~125	0.5A,可调输出,降压型DC/DC变换器	8.70	8.44	7.83
LM2574DW-ADJR2G	1.23~37	降压型	4.75	0.5	52	16SOIC/-40~125	0.5A,可调输出,降压型DC/DC变换器	9.20	8.78	7.85
LM2575D2T-ADJR4G	1.23~37	降压型	8	1	52	5D2PAK/-40~125	1A，可调输出,降压型DC/DC变换器	11.90	11.50	10.50
LM2575T-ADJ	1.23~37	降压型	8	1	52	5TO220/-40~125	1A,可调输出,降压型DC/DC变换器	11.90	11.50	10.50
LM2575T-ADJG	1.23~37	降压型	8	1	52	TO-220/-40~125	1A，可调输出,降压型DC/DC变换器	11.90	11.50	10.50
LM2575TV-ADJ	1.23~37	降压型	8	1	52	5TO220/-40~125	1A,可调输出,降压型DC/DC变换器	11.90	11.50	10.50
LM2576T-ADJ	1.23~37	降压型	8	3	52	5TO220/-40~125	3A,可调输出,降压型DC/DC变换器	13.50	12.70	11.60
LM2576T-ADJG	1.23~37	降压型	8	3	52	TO-220/-40~1255	3A，可调输出,降压型DC/DC变换器	12.50	12.00	11.00
LM2576D2T-ADJR4G	1.23~37	降压型	8	3	52	5D2PAK/-40~125	3A，可调输出,降压型DC/DC变换器	12.50	12.00	11.00
LM2576TV-ADJ	1.23~37	降压型	8	3	52	5TO220/-40~125	3A,可调输出,降压型DC/DC变换器	13.50	12.70	11.60
LM2576TV-ADJG	1.23~37	降压型	8	3	52	TO-220/-40~125	3A，可调输出,降压型DC/DC变换器	13.50	12.70	11.60
LM2576D2T-ADJG	1.23~37	降压型	8	3	52	5D2PAK/-40~125	3A，可调输出,降压型DC/DC变换器	14.70	13.90	12.50

开关型 DC-DC 变换器（续）

产品型号	输出电压(V)	类型	输入电压最小值(V)	开关电流最大值(A)	开关频率(kHz)	封装/温度(℃)	描述	价格(元) 1	25	100
NCP5211BDR2G	—	降压型	4.5	14	150-750	SOIC-14/-40~85	低电压同步BUCK控制器	8.50	8.16	7.40
NCP5211DR2G	—	降压型	4.5	14	150-750	SOIC-14/0~70	低电压同步BUCK控制器	8.30	7.97	7.22
NCP1582DR2G	—	降压型	4.5	0.7	350	SOIC-8/-40~85	低电压同步斩波控制器	4.40	4.22	3.83
NCP1583DR2G	—	降压型	4.5	0.7	300	SOIC-8/-40~85	低电压同步斩波控制器	4.80	4.60	4.18
NCV51411DR2G	可配置	降压	4.5	1.5	260	SOIC-8/-40~150	1.5 A, 260 kHz低电压降压变换器带同步功能	10.80	10.30	9.40
CS51031GD8G	ADJ.	降压	4.5	1	200	SOIC8/0~70	高速P沟道场效应管降压控制器	8.00	7.68	6.96
CS51031GDR8G	ADJ.	降压	4.5	1	200	SOIC8/0~70	高速P沟道场效应管降压控制器	8.00	7.68	6.96
CS5157HGDR16G	ADJ.	降压	4.5	-	1000	SO-16/0~150	CPU应用5位单相同步降压控制器	16.40	15.70	14.20
CS5165AGDWR16G	ADJ.	降压	8	—	1000	SO-16/0~150	CPU应用5位单相同步降压控制器	16.60	15.90	14.40
CS5211GDR14G	ADJ.	降压	4.5	—	750	SOIC-14/0~70	低电压同步降压控制器	8.30	7.97	7.22
NCP5425DBR2G	0.8(Min.)	降压型	4.0/4.2	—	150 to 750	TSSOP-20/0~125	双N沟道同步降压调节控制器	11.20	10.70	9.70
NCP1571DR2G	0.980(Min.)	降压型	7.5	—	200	SOIC-8/0~125	同步PWM降压开关调节器	5.20	4.99	4.52
NCP1575DR2G	0.980(Min.)	降压型	7.5	—	200 to 500	SOIC-8/0~125	同步PWM降压开关调节器	5.20	4.99	4.52
NCP1580DR2G	0.980(Min.)	降压型	3.7	—	350	SOIC-8/-40~125	同步PWM降压开关调节器	5.20	4.99	4.52
NCP5422ADR2G	1.0(Min.)	降压型	7.8/8.6	—	15 to 600	SOIC-16/0~70	双N沟道同步降压调节控制器	10.80	10.30	9.40
CS51411ED8G	1.26(Min.)	降压型	4.5	1.5	260	SO-8/-40~85	1.5A、260 kHz低电压降压控制器	9.40	9.00	8.18
CS51411EDR8G	1.26(Min.)	降压型	4.5	1.5	260	SO-8/-40~85	1.5A、260 kHz低电压降压控制器	9.40	9.00	8.18
CS51411GD8G	1.26(Min.)	降压型	4.5	1.5	260	SO-8/0~70	1.5A、260 kHz低电压降压控制器	9.10	8.74	7.92
CS51411GDR8G	1.26(Min.)	降压型	4.5	1.5	260	SO-8/0~70	1.5A、260 kHz低电压降压控制器	9.10	8.74	7.92
CS51412EDR8G	1.26(Min.)	降压型	4.5	1.5	260	SO-8/-40~85	1.5A、260 kHz低电压降压控制器	9.40	9.00	8.18
CS51413ED8G	1.26(Min.)	降压型	4.5	1.5	520	SO-8/-40~85	1.5A、520 kHz低电压降压控制器	9.40	9.00	8.18
CS51413EDR8G	1.26(Min.)	降压型	4.5	1.5	520	SO-8/-40~85	1.5A、520 kHz低电压降压控制器	9.40	9.00	8.18
CS51414EDR8G	1.26(Min.)	降压型	4.5	1.5	520	SO-8/-40~85	1.5A、520 kHz低电压降压控制器	9.40	9.00	8.18
NCP1550SN18T1G	1.8	降压型	2.15	Ext. P-FET	600	TSOP-5/-40~85	最大输出2000mA,PWM升压微型开关调节器	4.10	3.94	3.57
NCP1550SN19T1G	1.9	降压型	2.15	Ext. P-FET	600	TSOP-5/-40~85	最大输出2000mA,PWM升压微型开关调节器	4.10	3.94	3.57
NCP1500DMR2G	1.0, 1.3, 1.5, 1.8 Digitally programmable	降压型	2.7	0.8	Sync 270 to 630	Micro8/-40~85	800mA,Linear/PFM/PWM降压微型开关调节器	6.20	5.95	5.39
NCP1501DMR2G	1.05, 1.35, 1.57, 1.8	降压型	2.7	0.8	Sync 500 to 1000	Micro8/-30~85	800mA,PWM/Linear降压微型开关调节器	8.00	7.68	6.96
NCP1530DM25R2G	2.5	降压型	1.1	0.6	600	Micro8/-40~85	600mA,PFM/PWM降压微型开关调节器	8.00	7.68	6.96
NCP1550SN25T1G	2.5	降压型	2.15	Ext. P-FET	600	TSOP-5/-40~85	最大输出2000mA,PWM升压微型开关调节器	4.10	3.94	3.57
NCP1550SN27T1G	2.7	降压型	2.15	Ext. P-FET	600	TSOP-5/-40~85	最大输出2000mA,PWM升压微型开关调节器	4.10	3.94	3.57
NCP1550SN30T1G	3.0	降压型	2.15	Ext. P-FET	600	TSOP-5/-40~85	最大输出2000mA,PWM升压微型开关调节器	4.10	3.94	3.57
NCP1530DM30R2G	3.0	降压型	1.1	0.6	600	Micro8/-40~85	600mA,PFM/PWM降压微型开关调节器	8.00	7.68	6.96
NCP1400ASN30T1	3.0	升压型	0.8	0.1	180	SOT-23-5/-40~85	100mA,固定频率PWM升压微型开关电源调整器	4.98	4.50	3.50
NCP1400ASN30T1G	3.0	升压型	0.8	0.1	180	SOT-23-5/-40~85	100mA,固定频率PWM升压微型开关电源调整器	3.10	2.98	2.70
NCP1530DM33R2G	3.3	降压型	1.1	0.6	600	Micro8/-40~85	600mA,PFM/PWM降压微型开关调节器	8.00	7.68	6.96
NCP1550SN33T1G	3.3	降压型	2.15	Ext. P-FET	600	TSOP-5/-40~85	最大输出2000mA,PWM升压微型开关调节器	4.10	3.94	3.57
NCV8800HDW33R2G	3.3	降压	3.5	1	200	SO-16 /-40~150	同步降压变换器	21.00	20.00	18.20
NCP1400ASN33T1	3.3	升压型	0.8	0.1	180	SOT-23-5/-40~85	100mA,固定频率PWM升压微型开关电源调整器	4.98	4.50	3.50
NCP1400ASN33T1G	3.3	升压型	0.8	0.1	180	SOT-23-5/-40~85	100mA,固定频率PWM升压微型开关电源调整器	3.10	2.98	2.70
NCP1521ASNT1G	0.9 to 3.3	降压型	2.7	0.6	1500	TSOP-5/-40~85	1.5MHz,600mA高效低静态电流降压变换器	6.00	5.76	5.22
NCP1522ASNT1G	0.9 to 3.3	降压型	2.7	0.6	3000	TSOP-5/-40~85	3MHz,600mA高效低静态电流降压变换器	6.50	6.24	5.66
NCV8800HDW50R2G	5	降压	3.5	1	200	SO-16 /-40~150	同步降压变换器	21.00	20.00	18.20
NCP1400ASN50T1	5.0	升压型	0.8	0.1	180	SOT-23-5/-40~85	100mA,固定频率PWM升压微型开关电源调整器	4.98	4.50	3.50
NCP1400ASN50T1G	5.0	升压型	0.8	0.1	180	SOT-23-5/-40~85	100mA,固定频率PWM升压微型开关电源调整器	3.10	2.98	2.70
CS5171ED8G	40(Max.)	升压型	2.7	1.5	280	SO-8/-40~85	1.5A、280 kHz低电压升压控制器	8.20	7.87	7.13
CS5171EDR8G	40(Max.)	升压型	2.7	1.5	280	SO-8/-40~85	1.5A、280 kHz低电压升压控制器	8.20	7.87	7.13
CS5171GD8G	40(Max.)	升压型	2.7	1.5	280	SO-8/0~70	1.5A、280 kHz低电压升压控制器	7.80	7.49	6.79
CS5171GDR8G	40(Max.)	升压型	2.7	1.5	280	SO-8/-40~85	1.5A、280 kHz低电压升压控制器	7.80	7.49	6.79
CS5172GDR8G	40(Max.)	升压型	2.7	1.5	560	SO-8/0~70	1.5A、560 kHz低电压升压控制器	7.80	7.49	6.79
CS5173ED8G	40(Max.)	升压型	2.7	1.5	560	SO-8/-40~85	1.5A、560 kHz低电压升压控制器	8.20	7.87	7.13
CS5173EDR8G	40(Max.)	升压型	2.7	1.5	560	SO-8/-40~85	1.5A、560 kHz低电压升压控制器	8.20	7.87	7.13
CS5173GD8G	40(Max.)	升压型	2.7	1.5	560	SO-8/0~70	1.5A、560 kHz低电压升压控制器	7.80	7.49	6.79

批量价格，欢迎垂询。更多可选产品型号，敬请访问: www.icbase.com

开关型 DC-DC 变换器（续）

产品型号	输出电压(V)	类型	输入电压最小值(V)	开关电流最大值(A)	开关频率(kHz)	封装/温度(℃)	描述	价格(元) 1	25	100
NCP1442T	—	升压型	2.7	4	280	7TO-220/0~150	4A,280kHz,升压开关电源调整器,正电压反馈	53.00	50.35	46.11
NCP1443T	—	升压型	2.7	4	280	7TO-220/0~150	4A,280kHz,升压开关电源调整器,负电压反馈	54.50	51.78	47.42
NCP3063BDR2G	ADJ.	升压/降压/反相型	3	1.5	150	SOIC-8/-40~125	1.5A,升压/降压/反相开关调节器	3.50	3.36	3.05
NCP3063DR2G	ADJ.	升压/降压/反相型	3	1.5	150	SOIC-8/0~70	1.5A,升压/降压/反相开关调节器	2.90	2.78	2.52
NCP3163PWG	ADJ.	升压/降压/反相型	2.5	3	50-300	SOIC-16W/0~70	3.4A,升压/降压/反相开关调节器	12.00	11.50	10.40
NCP1400ASN19T1G	1.9	升压型	0.8	0.1	180	SOT-23-5/-40~85	100mA,固定频率PWM升压微型开关电源调整器	3.10	2.98	2.70
NCP1402SN19T1G	1.9	升压型	0.8	0.2	200	SOT-23-5/-40~85	200mA,PFM升压微型开关电源调整器	3.50	3.36	3.05
NCP1450ASN19T1G	1.9	升压型	0.8	Ext. N-FET	180	TSOP-5/-40~85	最大输出1000mA,PWM升压微型开关调节器	3.20	3.07	2.78
NCP1402SN27T1G	2.7	升压型	0.8	0.2	200	SOT-23-5/-40~85	200mA,PFM升压微型开关电源调整器	3.50	3.36	3.05
NCP1450ASN27T1G	2.7	升压型	0.8	Ext. N-FET	180	TSOP-5/-40~85	最大输出1000mA,PWM升压微型开关调节器	3.20	3.07	2.78
NCP1402SN30T1G	3.0	升压型	0.8	0.2	200	SOT-23-5/-40~85	200mA,固定频率PWM升压微型开关电源调整器	3.50	3.36	3.05
NCP1402SN30T1	3.0	升压型	0.8	0.2	200	SOT-23-5/-40~85	200mA,固定频率PWM升压微型开关电源调整器	4.99	4.50	3.99
NCP1450ASN30T1G	3.0	升压型	0.8	Ext. N-FET	180	TSOP-5/-40~85	最大输出1000mA,PWM升压微型开关调节器	2.80	2.69	2.44
NCP1402SN33T1G	3.3	升压型	0.8	0.2	200	SOT-23-5/-40~85	200mA,固定频率PWM升压微型开关电源调整器	3.50	3.36	3.05
NCP1402SN33T1	3.3	升压型	0.8	0.2	200	SOT-23-5/-40~85	200mA,固定频率PWM升压微型开关电源调整器	4.99	4.50	3.99
NCP1450ASN33T1G	3.3	升压型	0.8	Ext. N-FET	180	TSOP-5/-40~85	最大输出1000mA,PWM升压微型开关调节器	3.20	3.07	2.78
NCP1402SN40T1G	4.0	升压型	0.8	0.2	200	SOT-23-5/-40~85	200mA,PFM升压微型开关电源调整器	3.50	3.36	3.05
NCP1423DMR2G	1.5~3.3	升压型	0.8	0.4	600	Micro8/-40~85	400mA,PFM升压微型开关电源调整器	7.20	6.90	6.26
NCP1402SN50T1	5.0	升压型	0.8	0.2	200	SOT-23-5/-40~85	200mA,固定频率PWM升压微型开关电源调整器	4.99	4.50	3.99
NCP1402SN50T1G	5.0	升压型	0.8	0.2	200	SOT-23-5/-40~85	200mA,PFM升压微型开关电源调整器	3.50	3.36	3.05
NCP1450ASN50T1G	5.0	升压型	0.8	Ext. N-FET	180	TSOP-5/-40~85	最大输出1000mA,PWM升压微型开关调节器	3.20	3.07	2.78
MC33163DWG	＞5.0	升压/降压型	2.5	3.4	50	16SOIC/-40~85	3.4A,升压/降压型DC/DC变换器	12.20	11.70	10.60
MC33163PG	＞5.0	升压/降压型	2.5	3.4	50	16PDIP/-40~85	3.4A,升压/降压型DC/DC变换器	12.20	11.70	10.60
MC34163DW	＞5.0	升压/降压型	2.5	3.4	50	16WSOIC/0~70	3.4A,升压/降压型DC/DC变换器	24.00	22.80	20.88
MC34163DWG	＞5.0	升压/降压型	2.5	3.4	50	16SOIC/0~70	3.4A,升压/降压型DC/DC变换器	12.00	11.50	10.40
MC34163PG	＞5.0	升压/降压型	2.5	3.4	50	16PDIP/0~70	3.4A,升压/降压型DC/DC变换器	12.00	11.50	10.40
MC33166T	＞5.0	升压/降压/反相型	7.5	3	72	5TO220/-40~85	3A,升压/降压/反相型DC/DC变换器	16.00	15.52	14.40
MC33166TG	＞5.0	升压/降压/反相型	7.5	3	72	TO-220/-40~85	3A,升压/降压/反相型DC/DC变换器	15.00	14.55	13.50
MC33166THG	＞5.0	升压/降压/反相型	7.5	3	72	TO-220/-40~85	3A,升压/降压/反相型DC/DC变换器	15.00	14.55	13.50
MC34166TVG	＞5.0	升压/降压/反相型	7.5	3	72	TO-220/0~70	3A,升压/降压/反相型DC/DC变换器	15.00	14.55	13.50
MC33167D2TR4G	＞5.0	升压/降压/反相型	7.5	5	72	D2PAK/-40~85	5A,升压/降压/反相型DC/DC变换器	18.00	17.00	15.50
MC33167T	＞5.0	升压/降压/反相型	7.5	5	72	5TO220/-40~85	5A,升压/降压/反相型DC/DC变换器	18.00	17.00	15.50
MC33167TG	＞5.0	升压/降压/反相型	7.5	5	72	TO-220/-40~85	5A,升压/降压/反相型DC/DC变换器	18.00	17.00	15.50
MC33167TVG	＞5.0	升压/降压/反相型	7.5	5	72	TO-220/-40~85	5A,升压/降压/反相型DC/DC变换器	18.00	17.00	15.50
MC34167T	＞5.0	升压/降压/反相型	7.5	5	72	5TO220/0~70	5A,升压/降压/反相型DC/DC变换器	17.00	16.50	15.30
MC34167TG	＞5.0	升压/降压/反相型	7.5	5	72	TO-220/0~70	5A,升压/降压/反相型DC/DC变换器	16.00	15.52	14.40
NCP1421DMR2G	1.5~5.0	升压型	1.0	0.6	1200	Micro8/-40~85	600mA,PFM升压微型开关电源调整器	9.50	9.10	8.27
NCP1422MNR2G	1.5~5.0	升压型	1.0	0.8	1200	DFN-10/-40~85	800mA,PFM升压微型开关电源调整器	9.80	9.40	8.53
NCP1411DMR2G	1.5~5.5	升压型	1.0	0.25	600	Micro8/-40~85	250mA,PFM升压微型开关电源调整器	6.70	6.43	5.83
NCP1417DMR2	1.5 ~5.5	升压型	1.0	0.2	600	Micro-8/-40~85	200mA,固定频率PWM升压，双低电池保护	12.98	12.33	11.68
NCP1403SNT1	15	升压型	1.2	0.05	—	TSOP-5/-40~85	15V/50 mA PFM升压DC-DC转换器	8.20	7.79	7.38
NCP1403SNT1G	Up to 15	升压型	1.8	0.05	300	TSOP-5/-40~85	50mA,PFM升压微型开关电源调整器	4.30	4.13	3.74
NCP1406SNT1G	1.5~ 25	升压型	1.2	0.025	1000	TSOP-5/-40~85	25mA,PFM升压微型开关电源调整器	5.50	5.28	4.79
CS5174GDR8G	40(Max.)	反相型	2.7	1.5	560	SO-8/0~70	1.5A、560 kHz低电压反相控制器	7.80	7.49	6.79
MC33063AVDR2G	1.25~40	升压/降压型	3.0	1.5	100	8SOIC/-40~125	1.5A,升压/降压型DC/DC变换器	5.70	5.53	5.13
MC33063AD	1.25~40	升压/降压型	3.0	1.5	100	8SOIC/-40~85	1.5A,升压/降压型DC/DC变换器	4.20	4.07	3.78
MC33063ADG	1.25~40	升压/降压型	3.0	1.5	100	8SOIC/-40~85	1.5A,升压/降压型DC/DC变换器	4.00	3.88	3.60
MC33063ADR2G	1.25~40	升压/降压型	3.0	1.5	100	8SOIC/-40~85	1.5A,升压/降压型DC/DC变换器	4.00	3.88	3.60
MC33063AP1G	1.25~40	升压/降压型	3.0	1.5	100	8PDIP /-40~85	1.5A,升压/降压型DC/DC变换器	4.00	3.88	3.60
MC33063AVDG	1.25~40	升压/降压型	3.0	1.5	100	8SOIC/-40~125	1.5A,升压/降压型DC/DC变换器	5.70	5.53	5.13
MC33063AVPG	1.25~40	升压/降压型	3.0	1.5	100	8PDIP/-40~125	1.5A,升压/降压型DC/DC变换器	5.70	5.53	5.13
MC34063ADG	1.25~40	升压/降压型	3.0	1.5	100	8SOIC/0~70	1.5A,升压/降压型DC/DC变换器	3.40	3.30	3.06
MC34063ADR2G	1.25~40	升压/降压型	3.0	1.5	100	8SOIC/0~70	1.5A,升压/降压型DC/DC变换器	3.40	3.30	3.06
MC34063AP1	1.25~40	升压/降压型	3.0	1.5	100	8PDIP/0~70	1.5A,升压/降压型DC/DC变换器	3.70	3.59	3.33
MC34063AP1G	1.25~40	升压/降压型	3.0	1.5	100	8PDIP/0~70	1.5A,升压/降压型DC/DC变换器	3.60	3.49	3.24
MC34063BDR2G	1.25~40	升压/降压型	3.0	1.5	100	8SOIC/0~70	1.5A,升压/降压型DC/DC变换器	5.88	5.64	5.12

6.4.2　TI 公司产品 *新!*

开关型 DC-DC 变换器

产品型号	输出电压最小值(V)	输出电压最大值(V)	容限(%)	输出电流(mA)	输入电压最小值(V)	输入电压最大值(V)	效率典型值(%)	静态电流典型值(mA)	关断电流典型值(μA)	开关频率最大值(kHz)	封装/温度(℃)	描述	价格(元) 1	25	100
TPS61040DBVR	—	28	—	100	1.8	6	85	0.03	1	1000	5SOP/-40~85	低功耗升压DC/DC转换器	14.20	13.32	12.14
TPS61042DRBT	—	28	—	30	1.8	6	85	0.04	1	1000	8SON/-40~85	用于白光LED的电源转换器	18.70	16.82	15.30
TPS61045DRBT	—	28	—	20	1.8	6	85	0.04	0.1	1000	SON8/-40~85	LCD应用的28V升压转换器	20.10	19.55	18.16
TPS6755IP	-9.3	-1.23	4	200	2.7	9	78	1900	10	160	8PDIP/-40~85	可调DC-DC电压变换器	16.40	15.46	14.06
TPS6735ID	-5.0	-5.0	4	200	4	6.2	78	1.9	10	160	8SOIC/-40~85	固定-5V输出反相DC-DC电压变换器	12.80	12.17	11.30
TPS6735IP	-5.0	-5.0	4	200	4	6.2	78	1.9	10	160	8PDIP/-40~85	固定-5V输出反相DC-DC电压变换器	12.20	11.77	10.74
TPS40003DGQ	0.7	5.5	—	10000	2.25	5.5	—	1.4	0.25	600	10DGQ/-40~85	同步降压控制器	12.30	11.99	11.29
TPS40051PWP	0.7	35	1	20000	8	40	—	1.5	—	1000	16HTSSOP/-40~85	宽输入电压同步降压控制器	26.70	25.70	24.21
TPS40061PWP	0.7	35	1	20000	8	40	—	1.5	—	1000	16HTSSOP/-40~85	宽输入电压同步降压控制器	21.90	19.62	17.90
TPS62040DGQ	0.7	6.0	3	1200	2.5	6	95	0.02	0.1	1500	10HTSSOP/-40~85	1.2A同步降压转换器,输出电压可调	28.10	26.63	24.30
TPS62050DGS	0.7	6.0	3	800	2.5	6	95	0.01	1.5	1000	10VSSOP/-40~85	800mA同步降压转换器,输出电压可调	28.90	27.24	24.77
TPS62200DBVT	0.7	6.0	3	300	2.5	6	95	0.02	0.1	1500	5SOP/-40~85	高效步降DC/DC	11.80	11.21	10.20
TPS62100D	0.8	8.0	3	500	2.5	9	92	0.63	1	600	8SOIC/-40~85	500mA同步降压转换器,输出电压可调	29.70	27.98	25.44
TPS62102D	0.8	8.0	3	500	2.5	9	92	0.63	1	2000	8SOIC/-40~85	500mA同步降压转换器,输出电压可调	29.70	27.98	25.44
TPS62103D	0.8	8.0	3	500	2.5	9	92	0.16	1	2500	8SOIC/-40~85	多模式低功耗补偿控制器	29.70	27.98	25.44
TPS54310PWP	0.9	3.3	1	3000	3	6	—	6.2	1000	700	20HTSSOP/-40~85	低输入电压3A同步降压转换器,输出电压可调	36.90	34.88	31.80
TPS54311PWP	0.9	0.9	2	3000	3	6	—	6.2	1000	700	20HTSSOP/-40~85	低输入电压3A同步降压转换器,输出电压固定	45.00	43.14	40.64
TPS54350PWP	0.9	12	—	3000	4.5	20	90	9	—	700	16HTSSOP/-40~85	3A同步降压转换器,输出电压可调	39.00	37.63	35.45
TPS54380PWP	0.9	4.5	1	3000	3	6	90	6.2	—	700	20HTSSOP/-40~85	3A同步降压转换器,输出电压可调	45.00	43.14	40.64
TPS54610PWP	0.9	4.5	1	6000	3	6	90	11	1000	700	28HTSSOP/-40~85	6A同步降压转换器,输出电压可调	64.00	61.49	57.93
TPS62000DGS	0.9	5.0	3	600	2	5.5	95	0.05	1	1000	10VSSOP/-40~85	可调输出电压,低噪声同步步降DC-DC变换器	19.80	18.83	17.48
TL1451ACNSR	1.0	50	—	3000	3.6	50	—	1.7	—	500	16SO/-20~85	双通道,宽电源范围DC-DC变换器	12.30	11.61	10.78
TPS54312PWP	1.2	1.2	2	3000	3	6	—	6.2	1000	700	20HTSSOP/-40~85	低输入电压3A同步降压转换器,输出电压固定	45.00	43.14	40.64
TPS62003DGS	1.2	1.2	3	600	2	5.5	95	0.05	1	1000	10VSSOP/-40~85	1.2V输出电压,低噪声同步步降DC-DC变换器	22.00	20.78	18.95
TPS56300PWP	1.3	3.3	—	2000	2.8	5.5	—	—	—	500	28HTSSOP/-40~125	低输入电压,双输出带次序控制的DC-DC	83.00	79.85	75.22
TPS54313PWP	1.5	1.5	2	3000	3	6	—	6.2	1000	700	20HTSSOP/-40~85	低输入电压3A同步降压转换器,输出电压固定	45.00	43.14	40.64
TPS54614PWP	1.5	1.5	2	6000	3	6	90	11	1000	700	28HTSSOP/-40~85	低输入电压, 6A, 同步降压转换器	64.00	61.49	57.93
TPS61100PW	1.5	5.5	3	200	0.8	3.3	95	0.07	0.5	800	20TSSOP/-40~85	双输出单节电池升压转换器	27.70	26.25	23.94
TPS62042DGQ	1.5	1.5	3	1200	2.5	6	95	0.02	0.1	1500	10HTSSOP/-40~85	1.2A同步降压转换器,输出电压固定	27.80	27.13	25.55
TPS62052DGS	1.5	1.5	3	800	2.5	10	95	0.01	1.5	1000	10VSSOP/-40~85	800mA同步降压转换器,输出电压固定	28.90	27.24	24.77
TPS54314PWP	1.8	1.8	2	3000	3	6	—	6.2	1000	700	20HTSSOP/-40~85	低输入电压3A同步降压转换器,输出电压固定	45.00	43.14	40.64
TPS61020DRCR	1.8	5.5	1	8000	0.9	5.5	96	0.03	0.1	720	10SON/-40~85	8A同步降压转换器,输出电压可调	21.00	20.78	18.95
TPS61030PWP	1.8	5.5	3	1000	1.8	5.5	96	0.02	0.1	700	16HTSSOP/-40~85	1A,96%效率升压转换器,输出电压可调	32.00	30.42	28.24
TPS62005DGS	1.8	1.8	3	600	2	5.5	95	0.05	1	1000	10VSSOP/-40~85	1.8V输出电压,步降DC-DC变换器	14.00	13.59	12.81
TPS54315PWP	2.5	2.5	2	3000	3	6	—	6.2	1000	700	20HTSSOP/-40~85	低输入电压3A同步降压转换器,输出电压固定	45.00	43.14	40.64
TPS61120PW	2.5	5.5	3	500	1.8	5.5	95	0.04	0.3	600	16TSSOP/-40~85	单/两节电池,可调输出效率95%内置200mALDO升压DC-DC转换器	30.50	28.72	26.11
TPS62205DBVT	2.5	2.5	3	300	2.5	6	97	0.02	0.1	1500	5SOP/-40~85	300mA同步降压转换器,输出电压固定	12.20	11.59	10.76
TPS54615PWP	2.8	2.8	2	6000	3	6	90	11	1000	700	28HTSSOP/-40~85	低输入电压, 6A, 同步降压转换器	52.50	49.72	45.30
TPS54316PWP	3.3	3.3	2	3000	3	6	—	6.2	1000	700	20HTSSOP/-40~85	低输入电压3A同步降压转换器,输出电压固定	45.00	43.14	40.64
TPS54616PWP	3.3	3.3	2	6000	4	6	90	11	1000	700	28HTSSOP/-40~85	低输入电压, 6A, 同步降压转换器	52.50	49.72	45.30
TPS61031PWP	3.3	3.3	3	1000	1.8	3.3	96	0.02	0.1	700	16HTSSOP/-40~85	1A,96%效率升压转换器,输出电压固定	32.00	30.42	28.24
TPS61121PW	3.3	3.3	3	500	1.8	5.5	95	0.04	0.3	600	16TSSOP/-40~85	单/两节电池,3.3V效率95%内置1.5V200mALDO升压DC-DC转换器	30.50	28.72	26.11
TPS62007DGS	3.3	3.3	3	600	2	5.5	95	0.05	1	1000	10VSSOP/-40~85	3.3V输出电压,低噪声同步步降DC-DC变换器	25.00	23.56	21.42
TPS62046DGQ	3.3	3.3	3	1200	2.5	6	95	0.02	0.1	1500	10HTSSOP/-40~85	1.2A同步降压转换器,输出电压固定	33.60	32.40	29.45
TPS62056DGS	3.3	3.3	3	800	2.5	10	95	0.01	1.5	1000	10VSSOP/-40~85	800mA同步降压转换器,输出电压固定	28.90	27.24	24.77
TPS62203DBVT	3.3	3.3	3	300	2.5	6	97	0.02	0.1	1500	5SOP/-40~85	300mA同步降压转换器,输出电压固定	12.20	11.59	10.76
TPS61122PW	3.6	3.6	3	500	1.8	5.5	95	0.04	0.3	600	16TSSOP/-40~85	单/两节电池,3.6V效率95%内置3.3V200mALDO升压DC-DC转换器	30.50	28.72	26.11
TPS61032PWP	5.0	5.0	3	1000	1.8	5	96	0.02	0.1	700	16HTSSOP/-40~85	1A,96%效率升压转换器,输出电压固定	32.00	30.42	28.24
TPS6734IDR	12	12	4	225	2.7	11	86	1.2	3	170	8SOIC/-40~85	固定12V120mA升压变换电源	12.00	11.43	11.10
TPS6734IP	12	12	4	225	2.7	11	86	1.2	3	170	8PDIP/-40~85	固定12V120mA升压变换电源	12.20	11.77	10.74

批量价格，欢迎垂询。更多可选产品型号，敬请访问: www.icbase.com

6.4.3　FREESCALE 公司产品

开关型 DC-DC 变换器

产品型号	主要特性	输入电压	输出电压	保护功能	封装/温度(℃)	描述	价格(元) 1	25	100
MC33701DWB	带线性电源的开关电源，I2C接口，看门狗	2.8V-6V	0.8V~5V可调	限流、欠压关断、短路保护	SOIC32WB/-40~85	MPU专用电源(1.5A)	29.60	29.15	27.46
MC33702DWB	带线性电源的开关电源，I2C接口，看门狗	2.8V-6V	0.8V~5V可调	限流、欠压关断、短路保护	SOIC32WB/-40~85	MPU专用电源(3A)	36.90	36.33	34.23
MC33997DW	5V输出为开关电源，3.3V输出为线性电源	6V-26.5V	5.0V，3.3V	限流、欠压关断、短路保护	SO24WB/-40~125	双输出开关电源	26.60	26.24	24.72
MC33998DW	5V输出为开关电源，2.6V输出为线性电源	6V-26.5V	5.0V，2.6V	限流、欠压关断、短路保护	SO24WB/-40~125	双输出开关电源	25.80	25.43	23.95
MC34701ADWB	降压开关稳压器、线性稳压器，输出电压可调从0.8V-5V；I2C接口，看门狗	2.8V-6V	可调@1.5A 可调@1.0A	限流、欠压关断、过压检测、过温关断	SOIC32WB/-40~85	双输出开关电源(1.5A)	29.60	29.15	27.46
MC34702ADWB	降压开关稳压器、线性稳压器，输出电压可调从0.8V-5V；I2C接口，看门狗	2.8V-6V	可调@1.5A 可调@1.0A	限流、欠压关断、过压检测、过温关断	SOIC32WB/-40~85	双输出开关电源(3A)	36.90	36.33	34.23
MC34710EW/R2	大电流开关稳压器5V/3.3V可选,低噪声线性电源3.3V/2.5V/1.8V/1.5V可选,出错复位电路	12V-32V	3.3/5V@1000mA 1.5,1.8,2.5V,3.3V @500mA	欠压、过温关断	32 SOICW-EP/0~85	双输出开关电源	25.00	23.71	22.60

6.4.4　INTERSIL 公司产品 *新!*

产品型号	输入电压最小值(V)	输入电压最大值(V)	输出电压最小值(V)	输出电压最大值(V)	输出电流最大值(A)	工作效率	开关频率	关断电流典型值(μA)	封装/温度(℃)	描述	价格(元) 1	25	100
EL7512CY	2	13.2	5	18	0.2-0.5	90%	200kHz to 1.2MHz	—	10 MSOP -40~85	高效率升压 DC-DC	20.00	19.00	18.00
EL7512CY-T13	2	13.2	5	18	0.2-0.5	90%	200kHz to 1.2MHz	—	10 MSOP -40~85	高效率升压 DC-DC	20.00	19.40	18.00
EL7516IY	2.6	5.5	4.5	17	1.5	>90%	600kHz/ 1.2MHz	—	8 MSOP -40~85	高效率升压 DC-DC	9.00	8.73	8.10
EL7531IY	2.5	5.5	0.8	V_{IN}	1	80%-94%	1.4MHz	<1	10MSOP/ -40~85	1A,同步降压 DC-DC(PFM, PWM)	22.00	20.50	19.00
EL7534IY	2.5	5.5	0.8	V_{IN}	0.6	94%	1.5MHz	<1	10MSOP/ -40~85	600mA 降压 DC-DC	12.60	11.90	11.00
EL7535IY	2.5	5.5	0.8	V_{IN}	0.35	94%	1.5MHz	<1	10 MSOP / -40~85	350mA 降压 DC-DC	22.00	20.50	19.00
EL7536IY	2.5	5.5	0.8	V_{IN}	1	94%	1.4MHz	<1	10MSOP / -40~85	1A 降压 PWM 转换器	16.20	15.40	14.30
EL7554IRE	3	6	0.8	V_{IN}	4	95%	200kHz to 1MHz	—	28HTSSOP/ -40~85	4A 带±5% 电压 Margining 和电源序列控制功能的同步 PWM 转换器	38.98	37.03	34.30
EL7562CU	4.5	5.5	1	3.8	2	95%	200kHz to 1MHz	—	16QSOP / 0 ~70	2A 降压 PWM 转换器	55.00	53.00	48.00
EL7566DRE	3	6	0.8	V_{IN}	6	95%	200kHz to 1MHz	—	28HTSSOP/ -40~85	6A 带±5% 电压 Margining 和启动序列控制功能的同步 PWM 转化器	49.00	47.00	44.00
ICL7660SIBA	1.5	12	-12	-1.5	0.02	98%	35kHz	—	8SOIC(N)/ -40~125	DC-DC 电压反向器	10.80	10.26	9.50
ISL6410AIR	4.5	5.5	3.3, 1.8, 1.2	3.3,1.8, 1.2	0.6	90%	750kHz	—	16QFN/ -40~85	同步降压 DC-DC(VIN=5.0V ±10%)	12.60	11.90	11.00
ISL6410AIU	4.5	5.5	3.3, 1.8, 1.2	3.3,1.8, 1.2	0.6	90%	750kHz	—	10 MSOP/ -40~85	同步降压 DC-DC(VIN=5.0V ±10%)	11.70	11.00	10.30
ISL6420AIAZ	4.5	28	0.6	14.4	20	—	—	—	20QSOP/ -40~85	单电源同步降压 PWM 控制器	24.00	22.00	20.00

多路输出

产品型号	输入电压最小值(V)	输入电压最大值(V)	输出电压 1	输出电流 1	输出电压 2	输出电流 2	输出电压 3	输出电流 3	开关频率	关断电流典型值(μA)	封装/温度(℃)	描述	价格(元) 1	25	100
ISL6441IR	5.6	24	0.8-vin	20A	0.8-vin	20A	ADJ	—	1.4Mhz	50	28LD QFN/-40-85℃	Isl6441 在 VIN 供电模式	30.00	28.00	26.00
ISL6443IR	5.6	24	0.8-vin	20A	0.8-vin	20A	ADJ	—	300khz	50	28LD QFN/-40-85℃	Isl6443 在 VIN 供电模式	29.00	27.00	25.00

6.5　PWM控制器

6.5.1　ON 公司产品 *新!*

PWM 控制器

产品型号	工作电压(V)	输出电压/电流(V/A)	振荡频率(Hz)	输出方式	封装/温度(℃)	描述	价格(元) 1	25	100
CS51221ED16G	4.7~15	15/1.0	1000K	电压模式	SOIC15/150Max.	增强型电压模式PWM控制器	12.00	11.50	10.40

PWM 控制器（续）

产品型号	工作电压(V)	输出电压/电流(V/A)	振荡频率(Hz)	输出方式	封装/温度(℃)	描述	价格(元) 1	25	100
MC33023DW	9.2~30	13.5/0.5	1000K(Max.)	双高电流图腾柱	16SO/-40~125	高速单端PWM控制器	21.50	20.00	17.00
MC33025DW	9.2~30	—	1000K(Max.)	双高电流图腾柱	16SOIC/-40~125	功能与UC3825类似	29.50	26.00	21.00
MC33025DWG	9.2~30	—	1000K(Max.)	双高电流图腾柱	16SOIC/-40~125	功能与UC3825类似	18.20	17.40	15.80
MC33025PG	9.2~30	—	1000K(Max.)	双高电流图腾柱	16PDIP/-40~125	功能与UC3825类似	18.20	17.40	15.80
MC33060AD	7~42	30V/0.5	200K(Max.)	电压模式	14SOIC/-40~85	电压模式单端控制器	6.00	5.82	5.40
NCP1377BPG	7.5~16	(External ref.)	300K(Max.)	电流模式	DIP-7/0~125	电流模式PWM控制器	5.80	5.57	5.05
NCP1377DR2G	7.5~16	(External ref.)	300K(Max.)	电流模式	SOIC-8/0~125	电流模式PWM控制器	5.40	5.18	4.70
NCP1377PG	7.5~16	(External ref.)	300K(Max.)	电流模式	DIP-7/0~125	电流模式PWM控制器	5.80	5.57	5.05
NCP1378PG	7.5~16	(External ref.)	100K(Max.)	电流模式	DIP-7/0~125	电流模式PWM控制器	5.80	5.57	5.05
SG3525ADWG	8~35	可调/0.4	400K(Max.)	电压模式或电流	16SO/0~70	PWM控制器	6.00	5.76	5.22
SG3525ADWR2G	8~35	可调/0.4	400K(Max.)	电压模式或电流	16SO/0~70	PWM控制器	6.00	5.76	5.22
SG3525ANG	8~35	可调/0.4	400K(Max.)	电压模式或电流	16DIP/0~70	PWM控制器	6.00	5.76	5.22
TL494BDG	7~42	(External ref.)/0.2	200K	开关模式	SOIC-16/-40~125	开关模式PWM控制器	3.80	3.69	3.42
TL494BDR2G	7~42	(External ref.)/0.2	200K	开关模式	SOIC-16/-40~125	开关模式PWM控制器	3.80	3.69	3.42
TL494CDG	7~42	(External ref.)/0.2	200K	开关模式	SOIC-16/0~70	开关模式PWM控制器	3.20	3.10	2.88
TL494CNG	7~42	(External ref.)/0.2	200K	开关模式	DIP-16/0~70	开关模式PWM控制器	3.60	3.49	3.24
TL594CDG	7~42	(External ref.)/0.2	200K	开关模式	SOIC-16/-25~85	开关模式PWM控制器	4.10	3.98	3.69
UC2843BD1G	7.6~30	13.5/1.0	250K(Max.)	电流模式	SOIC8/0~70	高性能电流模式控制器效率96%	3.15	3.00	2.80
UC2843BD1R2G	7.6~30	13.5/1.0	250K(Max.)	电流模式	SOIC8/– 25~ 85	高性能电流模式控制器效率96%	3.15	3.00	2.80
UC2843BDG	7.6~30	13.5/1.0	250K(Max.)	电流模式	SOIC14/– 25~85	高性能电流模式控制器效率96%	3.15	3.00	2.80
UC2843BNG	7.6~30	13.5/1.0	250K(Max.)	电流模式	DIP8/– 25~85	高性能电流模式控制器效率96%	3.20	3.10	2.88
UC2844BD1R2G	10~30	13.5/1.0	250K(Max.)	电流模式	SOIC 8/– 25~ 85	高性能电流模式控制器	3.15	3.00	2.80
UC2845BD1G	7.6~30	13.5/1.0	250K(Max.)	电流模式	SOIC8/0~70	高性能电流模式控制器效率	3.34	3.17	2.84
UC2845BD1R2G	7.6~30	13.5/1.0	250K(Max.)	电流模式	SOIC8/– 25~85	高性能电流模式控制器效率	3.15	3.00	2.80
UC3842ADR2G	10~30	13.5/1.0	500K(Max.)	电流模式	SOIC14/0~70	线性高性能电流模式控制器效率96%	3.23	3.10	2.80
UC3842BD1G	10~30	13.5/1.0	250K(Max.)	电流模式	SOIC8/0~70	线性高性能电流模式控制器效率96%	2.90	2.78	2.55
UC3842BDG	10~30	13.5/1.0	250K(Max.)	电流模式	SOIC14/0~70	线性高性能电流模式控制器效率96%	2.79	2.64	2.42
UC3842BNG	10~30	13.5/1.0	250K(Max.)	电流模式	DIP8/0~70	线性高性能电流模式控制器效率96%	2.90	2.78	2.55
UC3843ADG	7.6~30	13.5/1.0	500K(Max.)	电流模式	SOIC14/0~70	高性能电流模式控制器效率96%	3.23	3.10	2.80
UC3843ANG	7.6~30	13.5/1.0	500K(Max.)	电流模式	DIP8/0~70	高性能电流模式控制器效率96%	3.23	3.10	2.80
UC3843BD1G	7.6~30	13.5/1.0	500K(Max.)	电流模式	SOIC8/0~70	高性能电流模式控制器效率96%	2.90	2.78	2.55
UC3843BD1R2G	7.6~30	13.5/1.0	500K(Max.)	电流模式	SOIC8/0~70	高性能电流模式控制器效率96%	2.90	2.78	2.55
UC3843BDG	7.6~30	13.5/1.0	500K(Max.)	电流模式	SOIC14/0~70	高性能电流模式控制器效率96%	2.90	2.78	2.55
UC3843BDR2G	7.6~30	13.5/1.0	500K(Max.)	电流模式	SOIC8/-25~85	高性能电流模式控制器效率96%	2.79	2.64	2.42
UC3843BNG	7.6~30	13.5/1.0	500K(Max.)	电流模式	S DIP8/0~70	高性能电流模式控制器效率96%	2.90	2.78	2.55
UC3843BVD1G	7.6~30	13.5/1.0	500K(Max.)	电流模式	SOIC8/-40~105	高性能电流模式控制器效率96%	4.30	4.13	3.74
UC3844BD1G	10~30	13.5/1.0	250K(Max.)	电流模式	SOIC 8/0~70	高性能电流模式控制器	2.90	2.78	2.55
UC3844BNG	10~30	13.5/1.0	250K(Max.)	电流模式	DIP 8/0~70	高性能电流模式控制器	2.90	2.78	2.55
UC3845BD1G	7.6~30	13.5/1.0	500K(Max.)	电流模式	SOIC8/0~70	高性能电流模式控制器	2.90	2.78	2.55
UC3845BD1R2G	7.6~30	13.5/1.0	500K(Max.)	电流模式	SOIC8/0~70	高性能电流模式控制器	2.90	2.76	2.47
UC3845BDG	7.6~30	13.5/1.0	500K(Max.)	电流模式	SOIC14/0~70	高性能电流模式控制器	2.90	2.78	2.55
UC3845BNG	7.6~30	13.5/1.0	500K(Max.)	电流模式	DIP 8/0~70	高性能电流模式控制器	2.90	2.78	2.55
UC3845BVD1G	7.6~30	13.5/1.0	500K(Max.)	电流模式	8SOIC/-40~105	高性能电流模式控制器	4.30	4.13	3.74

6.5.2　TI 公司产品 *新!*

电流方式 PWM

产品型号	关断功能	输出方式	输出电流(A)	频率最大值(kHz)	基准电压(V)	启动电流(μA)	工作电流(mA)	输入电压最小值(V)	输入电压最大值(V)	PWM输出	封装/温度(℃)	描述	价格(元) 1	25	100
UC3843AD8	No	单路图腾柱	1	450	5	300	11	7.6	30	1	8SOIC/0~70	电流方式PWM控制器	12.60	12.12	11.41
UC3843D8	No	单路图腾柱	1	450	5	1000	11	7.6	30	1	8SOIC/0~70	电流方式PWM控制器	12.60	12.12	11.41
UC3843N	No	单路图腾柱	1	450	5	1000	11	7.6	30	1	8PDIP/0~70	电流方式PWM控制器	12.60	12.12	11.41
UC2525ADW	Yes	双路交互,图腾柱	0.2	450	5.1	—	14	8	35	1	16SOIC/-40~85	可调PWM控制器	29.40	28.27	26.63
UC3844AD	No	单路图腾柱	1	450	5	300	11	7.6	30	1	14SOIC/0~70	电流方式PWM控制器	12.70	12.29	11.41
UC3844D	No	单路图腾柱	1	450	5	1000	11	10	30	1	14SOIC/0~70	电流方式PWM控制器	12.70	12.29	11.41
UC3875N	No	四路相移,图腾柱	2	1000	5	150	45	9.25	20	1	20PDIP/0~70	电流方式PWM控制器	74.00	67.98	62.00
UCC28084PW	Yes	图腾柱	1	1000	—	130	20	4.1	15	2	8TSSOP/-40~85	可编程斜率补偿PWM控制器	17.50	17.13	16.14
UCC38C40P	No	单路图腾柱	1	1000	5	50	2.3	6.6	20	1	8PDIP/0~70	BICMOS电流模式PWM	14.20	13.32	12.14

批量价格，欢迎垂询。更多可选产品型号，敬请访问: www.icbase.com

电压方式 PWM 控制器

产品型号	关断功能	输出类型	输出电流(mA)	频率最大值(kHz)	关断电流(μA)	启动电流(μA)	工作电流(mA)	输入电压最小值(V)	输入电压最大值(V)	封装/温度(℃)	描述	价格(元) 1	25	100
SG2524N	Yes	双路可调	100	722	8000	8000	—	8	40	16PDIP/-20~85	可调PWM控制器	4.50	4.20	3.77
SG3524N	Yes	双路可调	100	722	8000	8000	—	8	40	16PDIP/0~70	可调PWM控制器	4.50	4.20	3.77
TL494CN	No	双路可编程	200	300	—	—	7.5	7	40	16PDIP/0~70	PWM控制器	1.60	1.55	1.41
TL5001CP	No	—	20	400	1000	—	1.1	3.6	40	8PDIP/-20~85	电压模式PWM控制器	5.80	5.63	5.30

6.5.3　ON 公司产品

次级边控制器

产品型号	工作电压(V)	输出电压/电流(V/A)	振荡频率(Hz)	输出方式	封装/温度(℃)	描述	价格(元) 1	25	100
CS5101EDW16G	8~45	8~75/1.5(Max.)	SNYC	电压模式	SOIC-16/-40~85	电源二次侧调整PWM控制器	16.40	15.70	14.20
CS5101EDWR16G	8~45	8~75/1.5(Max.)	SNYC	电压模式	SOIC-16/-40~85	电源二次侧调整 PWM 控制器	16.40	15.70	14.20
CS5101EN14G	8~45	8~75/1.5(Max.)	SNYC	电压模式	PDIP14/-40~85	电源二次侧调整 PWM 控制器	16.40	15.70	14.20

6.5.4　INTERSIL 公司产品 *新!*

PWM 控制器

产品型号	控制模式	UVLO 上限(V)	UVLO 上限(V)	空载工作电流(mA)	PWM 输出数	输出最大电流(A)	最大占空比	封装/温度(℃)	描述	价格(元) 1	25	100
ISL6840IB-T	电流模式	7.0	6.6	2.3	1.0	1.0	50%	8SOIC/-40~105	单端电流模式PWM控制器，兼容工业标准的UC384x系列，但启动电流仅60uA	11.80	11.50	10.50

6.5.5　FREESCALE 公司产品

电话机用电流方式 PWM 控制器

产品型号	输入电压(V)	线路调节(Typ)	负载调节(Typ)	供电电流	其它	封装/温度(℃)	描述	价格(元) 1	25	100
MC33129D	4 to 12	2 mV	1 mV	2.5 mA	软启动，故障定时器，欠压关断	SOIC14/-40~85	高性能电流模式控制器	14.00	13.14	12.41
MC33129P	4 to 12	2 mV	1 mV	2.5 mA	软启动，故障定时器，欠压关断	DIP14/-40~85	高性能电流模式控制器	9.80	9.68	9.12
MC34129D	4 to 12	2 mV	1 mV	2.5 mA	软启动，故障定时器，欠压关断	SOIC14/-20~70	高性能电流模式控制器	24.00	22.60	21.41
MC34129EC	4 to 12	2 mV	1 mV	2.5 mA	软启动，故障定时器，欠压关断	DIP14/-20~70	高性能电流模式控制器	16.00	15.64	14.90
MC34129P	4 to 12	2 mV	1 mV	2.5 mA	软启动，故障定时器，欠压关断	DIP14/-20~70	高性能电流模式控制器	16.00	15.64	14.90

6.6　AC/DC转换器

6.6.1　ON 公司产品 *新!*

集成离线开关调节器

产品型号	最大工作电压(V)	开关可承受电压(V)/电流(A)	控制方式	开关频率(KHz)	封装/温度(℃)	描述	价格(元) 1	25	100
NCP1200D40R2G	16	(External ref.)	PWM电流模式	40	SOIC-8/-25~125	离线AC-AC开关调节器	4.00	3.84	3.48
NCP1200P40G	16	(External ref.)	PWM电流模式	40	PDIP-8/-25~125	离线AC-AC开关调节器	4.40	4.22	3.83
NCP1201D100R2G	16	(External ref.)	PWM电流模式	100	SOIC-8/-25~125	离线AC-AC开关调节器	4.00	3.84	3.48
NCP1201D60R2G	16	(External ref.)	PWM电流模式	60	SOIC-8/-25~125	离线AC-AC开关调节器	4.00	3.84	3.48
NCP1203D100R2G	16	(External ref.)	PWM电流模式	100	SOIC-8/-25~125	离线AC-AC开关调节器	4.00	3.84	3.48
NCP1203D40R2G	16	(External ref.)	PWM电流模式	60	SOIC-8/-25~125	离线AC-AC开关调节器	4.00	3.84	3.48
NCP1215ADR2G	18	(External ref.)	PWM电流模式	100	SOIC-8/-25~125	离线AC-AC开关调节器	2.33	2.24	2.03
NCP1215ASNT1G	18	(External ref.)	PWM电流模式	60	TSOP-6/-25~125	离线AC-AC开关调节器	2.00	1.92	1.74
NCP1216AP100G	16	(External ref.)	PWM电流模式	100	DIP-7/0~125	离线AC-AC开关调节器	5.80	5.57	5.05
NCP1216D100R2G	16	(External ref.)	PWM电流模式	100	SOIC-8/0~125	离线AC-AC开关调节器	5.40	5.18	4.70
NCP1216D133R2G	16	(External ref.)	PWM电流模式	133	SOIC-8/0~125	离线AC-AC开关调节器	5.40	5.18	4.70
NCP1216P100G	16	(External ref.)	PWM电流模式	100	DIP-7/0~125	离线AC-AC开关调节器	5.80	5.57	5.05
NCP1217AD100R2G	16	(External ref.)	PWM电流模式	100	SOIC-8/0~125	离线AC-AC开关调节器	5.40	5.18	4.70
NCP1217AD133R2G	16	(External ref.)	PWM电流模式	133	SOIC-8/0~125	离线AC-AC开关调节器	5.40	5.18	4.70
NCP1217AP100G	16	(External ref.)	PWM电流模式	100	DIP-7/0~125	离线AC-AC开关调节器	5.80	5.57	5.05
NCP1217AP133G	16	(External ref.)	PWM电流模式	133	DIP-7/0~125	离线AC-AC开关调节器	5.80	5.57	5.05
NCP1217AP65G	16	(External ref.)	PWM电流模式	65	DIP-7/0~125	离线AC-AC开关调节器	5.80	5.57	5.05
NCP1217D100R2G	16	(External ref.)	PWM电流模式	100	SOIC-8/0~125	离线AC-AC开关调节器	5.40	5.18	4.70
NCP1217D133R2G	16	(External ref.)	PWM电流模式	133	SOIC-8/0~125	离线AC-AC开关调节器	5.40	5.18	4.70
NCP1217P100G	16	(External ref.)	PWM电流模式	100	DIP-7/0~125	离线AC-AC开关调节器	6.40	6.14	5.57
NCP1217P133G	16	(External ref.)	PWM电流模式	133	DIP-7/0~125	离线AC-AC开关调节器	5.80	5.57	5.05

集成离线开关调节器（续）

产品型号	最大工作电压 (V)	开关可承受电压(V)/电流(A)	控制方式	开关频率 (KHz)	封装/温度(℃)	描述	价格(元) 1	25	100
NCP1217P65G	16	(External ref.)	PWM电流模式	65	DIP-7/0~125	离线AC-AC开关调节器	5.80	5.57	5.05
NCP1230D133R2G	18	(External ref.)	PWM电流模式	133	SOIC-8/0~125	离线AC-AC开关调节器	7.80	7.49	6.79
NCP1230D165R2G	18	(External ref.)	PWM电流模式	165	SOIC-8/0~125	离线AC-AC开关调节器	7.80	7.49	6.79
NCP1230P100G	18	(External ref.)	PWM电流模式	100	DIP-7/0~125	离线AC-AC开关调节器	8.30	7.97	7.22
NCP1230P133G	18	(External ref.)	PWM电流模式	133	DIP-7/0~125	离线AC-AC开关调节器	8.60	8.26	7.48
NCP1337DR2G	20	(External ref.)	PWM电流模式	130	SOIC-7/0~125	离线AC-AC开关调节器	7.80	7.49	6.79
NCP1337PG	20	(External ref.)	PWM电流模式	130	DIP-7/0~125	离线AC-AC开关调节器	8.60	8.26	7.48
NCP1377D1R2G	18	(External ref.)	PWM电流模式	222.2	SOIC-7/0~125	离线AC-AC开关调节器	5.40	5.18	4.70
NCP1378DR2G	16	(External ref.)	PWM电流模式	100	SOIC-8/0~125	离线AC-AC开关调节器	5.40	5.18	4.70
NCP1381DR2G	20	(External ref.)	PWM电流模式	125	SOIC-14/0~125	离线AC-AC开关调节器	8.80	8.45	7.66
NCP1395ADR2G	20	(External ref.)	PWM电流模式	1000	SOIC-16/0~125	离线AC-AC开关调节器	13.70	13.00	11.90
NCP1395APG	20	(External ref.)	PWM电流模式	1000	DIP-16/0~125	离线AC-AC开关调节器	15.00	14.40	13.00
NCP1395BPG	20	(External ref.)	PWM电流模式	1000	DIP-16/0~125	离线AC-AC开关调节器	15.00	14.40	13.00

单芯片 AC-DC 变换器

产品型号	最大工作电压 (V)	开关可承受电压(V)/电流(A)	控制方式	开关频率 (KHz)	封装/温度(℃)	描述	价格(元) 1	25	100
NCP1001PG	10	700 / 1.0	PWM电压模式	100	DIP-8/-40~125	离线AC-AC开关调节器	6.20	5.95	5.39
NCP1002PG	10	700 / 1.5	PWM电压模式	100	DIP-8/-40~125	离线AC-AC开关调节器	7.10	6.82	6.18
NCP1010AP100G	10	700 / 0.1	PWM电流模式	100	DIP-7/-40~125	离线AC-AC开关调节器	4.10	3.94	3.57
NCP1010ST100T3G	10	700 / 0.1	PWM电流模式	100	SOT-223/-40~125	离线AC-AC开关调节器	4.30	4.13	3.74
NCP1011AP065G	10	700 / 0.25	PWM电流模式	65	DIP-7/-40~125	离线AC-AC开关调节器	4.10	3.94	3.57
NCP1011AP100G	10	700 / 0.25	PWM电流模式	100	DIP-7/-40~125	离线AC-AC开关调节器	4.10	3.94	3.57
NCP1011AP130G	10	700 / 0.25	PWM电流模式	130	DIP-7/-40~125	离线AC-AC开关调节器	4.10	3.94	3.57
NCP1011APL065R2G	10	700 / 0.25	PWM电流模式	65	DIP-7/-40~125	离线AC-AC开关调节器	4.40	4.22	3.83
NCP1011ST100T3G	10	700 / 0.25	PWM电流模式	100	SOT-223/-40~125	离线AC-AC开关调节器	4.30	4.13	3.74
NCP1011ST130T3G	10	700 / 0.25	PWM电流模式	130	SOT-223/-40~125	离线AC-AC开关调节器	4.30	4.13	3.74
NCP1011ST65T3G	10	700 / 0.25	PWM电流模式	65	SOT-223/-40~125	离线AC-AC开关调节器	4.30	4.13	3.74
NCP1012AP065G	10	700 / 0.25	PWM电流模式	65	DIP-7/-40~125	离线AC-AC开关调节器	4.40	4.22	3.83
NCP1012AP100G	10	700 / 0.25	PWM电流模式	100	DIP-7/-40~125	离线AC-AC开关调节器	4.40	4.22	3.83
NCP1012AP133G	10	700 / 0.25	PWM电流模式	130	DIP-7/-40~125	离线AC-AC开关调节器	4.40	4.22	3.83
NCP1012ST100T3G	10	700 / 0.25	PWM电流模式	100	SOT-223/-40~125	离线AC-AC开关调节器	4.60	4.42	4.00
NCP1012ST130T3G	10	700 / 0.25	PWM电流模式	130	SOT-223/-40~125	离线AC-AC开关调节器	4.60	4.42	4.00
NCP1012ST65T3G	10	700 / 0.25	PWM电流模式	65	SOT-223/-40~125	离线AC-AC开关调节器	4.60	4.42	4.00
NCP1012ST130T3	10	700 / 0.25	PWM电流模式	130	SOT-223/-40~125	离线AC-AC开关调节器	8.56	8.22	7.45
NCP1013AP133	10	700 / 0.35	PWM电流模式	130	DIP-8/-40~125	离线AC-AC开关调节器	4.40	4.18	3.83
NCP1013AP065G	10	700 / 0.35	PWM电流模式	65	DIP-7/-40~125	离线AC-AC开关调节器	4.40	4.22	3.83
NCP1013AP100G	10	700 / 0.35	PWM电流模式	100	DIP-7/-40~125	离线AC-AC开关调节器	4.40	4.22	3.83
NCP1013AP133G	10	700 / 0.35	PWM电流模式	130	DIP-7/-40~125	离线AC-AC开关调节器	4.40	4.22	3.83
NCP1013ST100T3G	10	700 / 0.35	PWM电流模式	100	SOT-223/-40~125	离线AC-AC开关调节器	4.60	4.42	4.00
NCP1013ST65T3G	10	700 / 0.35	PWM电流模式	65	SOT-223/-40~125	离线AC-AC开关调节器	4.60	4.42	4.00
NCP1014AP100	10	700 / 0.45	PWM电流模式	100	DIP-8/-40~125	离线AC-AC开关调节器	4.40	4.18	3.83
NCP1014AP065G	10	700 / 0.45	PWM电流模式	65	DIP-7/-40~125	离线AC-AC开关调节器	4.40	4.22	3.83
NCP1014AP100G	10	700 / 0.45	PWM电流模式	100	DIP-7/-40~125	离线AC-AC开关调节器	4.40	4.22	3.83
NCP1014APL100R2G	10	700 / 0.45	PWM电流模式	100	DIP-7(Gull Wing) /-40~125	离线AC-AC开关调节器	4.70	4.50	4.09
NCP1014ST100T3G	10	700 / 0.45	PWM电流模式	100	SOT-223/-40~125	离线AC-AC开关调节器	4.60	4.42	4.00
NCP1014ST65T3G	10	700 / 0.45	PWM电流模式	65	SOT-223/-40~125	离线AC-AC开关调节器	4.60	4.42	4.00
NCP1027P065G	10	700 / 0.1	PWM电流模式	65	DIP-8/-25~150	离线AC-AC开关调节器	9.60	9.20	8.40
NCP1050P100G	10	700 / 0.1	Power switch circuit	100	DIP-8/-40~150	离线AC-AC开关调节器	4.80	4.60	4.18
NCP1051ST136T3G	10	700 / 0.2	Power switch circuit	136	SOT-223/-40~150	离线AC-AC开关调节器	5.00	4.80	4.35
NCP1051ST44T3G	10	700 / 0.1	Power switch circuit	44	SOT-223/-40~150	离线AC-AC开关调节器	5.00	4.80	4.35
NCP1052P136G	10	700 / 0.3	Power switch circuit	136	PDIP-8/-40~150	离线AC-AC开关调节器	4.80	4.60	4.18
NCP1052ST136T3G	10	700 / 0.3	Power switch circuit	136	SOT-223/-40~150	离线AC-AC开关调节器	5.00	4.80	4.35
NCP1053P136G	10	700 / 0.4	Power switch circuit	136	PDIP-8/-40~150	离线AC-AC开关调节器	5.20	4.99	4.52
NCP1055P136G	10	700 / 0.68	Power switch circuit	136	PDIP-8/-40~150	离线AC-AC开关调节器	5.20	4.99	4.52
NCP1055ST136T3G	10	700 / 0.68	Power switch circuit	136	SOT-223/-40~150	离线AC-AC开关调节器	5.60	5.38	4.87
MC33362DWG	40	500/0.9	PWM电压模式	300	SO-16W/-25~150	离线AC-AC开关调节器	12.00	11.50	10.40
MC33363ADW	40	700/0.9	PWM电压模式	300	SO-16W/-25~150	离线AC-AC开关调节器	29.50	28.00	25.67
MC33363AP	40	700/0.9	PWM电压模式	300	DIP-16/-25~150	离线AC-AC开关调节器	20.00	19.00	17.40
MC33363APG	40	700/0.9	PWM电压模式	300	DIP-16/-25~150	离线AC-AC开关调节器	12.60	12.10	10.90
MC33362DW	40	500/0.9	PWM电压模式	300	SO-16W/-25~150	离线AC-AC开关调节器	25.00	23.75	21.75

批量价格，欢迎垂询。更多可选产品型号，敬请访问: www.icbase.com

离线控制器

产品型号	工作电压最小值(V)	工作电压最大值(V)	输出电压最大值(V)	输出电流(A)	模式	开关频率(KHz)	封装/温度(℃)	描述	价格(元) 1	25	100
NCP1200D100R2G	—	16	—	0.11	电流模式	100	SOIC-8/-25~125	电流模式固定频率离线控制器	4.00	3.84	3.48
NCP1200D60R2G	—	16	—	0.11	电流模式	60	SOIC-8/-25~125	电流模式固定频率离线控制器	4.00	3.84	3.48
NCP1200P100G	—	16	—	0.11	电流模式	100	DIP-8/-25~125	电流模式固定频率离线控制器	4.40	4.22	3.83
NCP1200P60G	—	16	—	0.11	电流模式	60	DIP-8/-25~125	电流模式固定频率离线控制器	4.40	4.22	3.83
NCP1203D60R2G	—	16	—	0.25	电流模式	60	SOIC-8/-25~125	电流模式固定频率离线控制器	4.00	3.84	3.48
NCP1203P100G	—	16	—	0.25	电流模式	100	DIP-8/-25~125	电流模式固定频率离线控制器	4.40	4.22	3.83
NCP1203P40G	—	16	—	0.25	电流模式	40	DIP-8/-25~125	电流模式固定频率离线控制器	4.40	4.22	3.83
NCP1203P60G	—	16	—	0.25	电流模式	60	DIP-8/-25~125	电流模式固定频率离线控制器	4.40	4.22	3.83
NCP1207ADR2G	—	16	—	—	电流模式准谐振	可变，最高100KHz	SOIC-8/0~125	用于中等功率的高电压开关离线控制器	5.40	5.18	4.70
NCP1207APG	—	16	16	—	电流模式准谐振	可变，最高100KHz	DIP-8/0~125	用于中等功率的高电压开关离线控制器	5.80	5.57	5.05
NCP1212DR2G	10	25	—	1	电流模式	90	SOIC-8/0~125	电流模式PWM控制器	7.60	7.30	6.61
NCP1212PG	10	25	—	1	电流模式	90	DIP-8/0~125	电流模式PWM控制器	7.80	7.49	6.79
NCP1215DR2	—	18	—	—	电流模式	—	SOIC-8/0~105	低功耗可变关闭时间开关模式电源供电控制器	4.99	4.69	4.39
NCP1216AD100R2G	—	16	—	0.5	电流模式	100	SOIC-8/0~125	PWM电流模式离线控制器	5.40	5.18	4.70
NCP1216AD133R2G	—	16	—	0.5	电流模式	133	SOIC-8/0~125	PWM电流模式离线控制器	5.40	5.18	4.70
NCP1216AD65R2G	—	16	—	0.5	电流模式	65	SOIC-8/0~125	PWM电流模式离线控制器	5.40	5.18	4.70
NCP1216AP133G	—	16	—	0.5	电流模式	133	DIP-7/0~125	PWM电流模式离线控制器	5.80	5.57	5.05
NCP1216AP65G	—	16	—	0.5	电流模式	65	DIP-7/0~125	PWM电流模式离线控制器	5.80	5.57	5.05
NCP1216D65R2G	—	16	—	0.5	电流模式	65	SOIC-8/0~125	PWM电流模式离线控制器	5.40	5.18	4.70
NCP1216P133G	—	16	—	0.5	电流模式	133	DIP-7/0~125	PWM电流模式离线控制器	5.80	5.57	5.05
NCP1216P65G	—	16	—	0.5	电流模式	65	DIP-7/0~125	PWM电流模式离线控制器	5.80	5.57	5.05
NCP1217AD65R2G	—	16	—	—	电流模式	100	SOIC-8/0~125	电流模式固定频率离线控制器	5.40	5.18	4.70
NCP1217D65R2G	—	16	—	—	电流模式	100	SOIC-8/0~125	电流模式固定频率离线控制器	5.40	5.18	4.70
NCP1230D100R2G	—	18	17.5	0.5	电流模式	100	SOIC-8/0~125	提供功率因数校正(PFC)段关闭的固定频率控制器	7.80	7.49	6.79
NCP1230D65R2G	—	18	17.5	0.5	电流模式	65	SOIC-8/0~125	提供功率因数校正(PFC)段关闭的固定频率控制器	7.80	7.49	6.79
NCP1230P65G	—	18	17.5	0.5	电流模式	65	DIP-7/0~125	提供功率因数校正(PFC)段关闭的固定频率控制器	8.30	7.97	7.22
NCP1280DR2G	—	16	11.8	0.01	电压模式	500	SOIC-16/-40~125	电压模式PWM离线控制器	10.40	9.98	9.05
NCP1308DR2G	—	20	—	0.5	电流模式	—	SOIC-16/-40~125	PWM控制器	5.40	5.18	4.70
NCP1377BDR2G	—	16	—	—	电流模式准谐振	可变，最高300KHz	SOIC-8/0~125	自由振荡准谐振操作PWM电流模式控制器	5.40	5.18	4.70
MC33364D	—	16	1	1	监界传导	126	SO-16/-25~125	监界传导GreenLine™SMPS控制器	29.50	28.00	25.67
MC33364D1G	—	16	1	1	监界传导	126	SO-8/-25~125	监界传导GreenLine™SMPS控制器	6.20	5.95	5.39
MC33364D2G	—	16	1	1	监界传导	126	SO-8/-25~125	监界传导GreenLine™SMPS控制器	6.20	5.95	5.39
MC33364DG	—	16	1	1	监界传导	126	SO-16/-25~125	监界传导GreenLine™SMPS控制器	6.20	5.95	5.39
MC34067DW	9	20	10.3	0.3	谐振	525~2050	16SOIC/0~70	零电压开关谐振模式工作	26.00	24.70	22.62
MC44603ADW	14.5	18	2	0.75	电压/电流	250	16SOIC/-25~85	增强型固定频率模式GreenLine™PWM控制器	16.00	15.20	13.92
MC44603AP	14.5	18	2	0.75	电压/电流	250	16PDIP/-25~85	增强型固定频率模式GreenLine™PWM控制器	16.80	15.96	14.62
MC33067DW	9	20	10.3	0.3	谐振	525~2050	16SOIC/-40~85	零电压开关谐振模式工作	26.50	23.00	19.00
MC33067DWG	9	20	10.3	0.3	谐振	525~2050	16SOIC/-40~85	零电压开关谐振模式工作	13.50	12.90	11.70
MC33067PG	9	20	10.3	0.3	谐振	525~2050	16PDIP/-40~85	零电压开关谐振模式工作	13.50	12.90	11.70
MC34023PG	9.2	30	13.5	0.5	电流/电压	1000	16PDIP/0~70	功能与UC3823类似,高电流图腾柱输出	15.00	14.40	13.00
MC34060APG	7	42	30	0.5	电压	200	14PDIP/0~70	固定频率,单端模式	6.30	6.10	5.67
MC34067DWG	9	20	10.3	0.3	谐振	525~2050	16SOIC/0~70	零电压开关谐振模式工作	13.30	12.70	11.50
MC34067PG	9	20	10.3	0.3	谐振	525~2050	16PDIP/0~70	零电压开关谐振模式工作	13.30	12.70	11.50

6.7 电源模块

6.7.1 TI 公司产品

隔离 DC-DC 变换器

产品型号	输出电压最小值(V)	输出电压最大值(V)	容限(%)	输出电流(mA)	输入电压最小值(V)	输入电压最大值(V)	效率典型值(%)	静态电流典型值(mA)	开关频率最大值(kHz)	封装/温度(℃)	描述	价格(元) 1	25	100
DCP020505P	4.75	5.25	5	400	4.5	5.5	89	18	400	7PDIP/-40~85	小型2W隔离DC-DC	99.00	94.97	88.80
DCP010505BP	4.75	5.25	5	200	4.5	5.5	80	20	400	7PDIP/-40~100	小型1W隔离DC-DC	76.00	72.74	68.53
DCP010505DBP	4.25	5.75	5	100	4.5	5.5	81	22	400	7PDIP/-40~100	小型1W隔离DC-DC	84.00	80.62	75.40
DCP011512DBP	11.4	12.6	5	41	13.5	16.5	78	19	400	7PDIP/-40~100	小型1W隔离升压DC/DC变换器	84.00	81.39	75.57

隔离 DC-DC 变换器（续）

产品型号	输出电压最小值(V)	输出电压最大值(V)	容限(%)	输出电流(mA)	输入电压最小值(V)	输入电压最大值(V)	效率典型值(%)	静态电流典型值(mA)	开关频率最大值(kHz)	封装/温度(℃)	描述	价格(元) 1	25	100
DCP012405BP	4.75	5.25	5	200	21.6	26.4	77	14	400	7PDIP/-40~100	小型1W隔离降压DC/DC变换器	76.00	72.74	68.53
DCP020503P	3.13	3.46	5	606	4.5	5.5	74	18	400	7PDIP/-40~85	小型2W隔离降压DC/DC变换器	99.00	95.87	89.02
DCP020515DP	14.25	15.75	5	66	4.5	5.5	85	27	400	7PDIP/-40~85	小型2W隔离升压DC/DC变换器	99.00	94.97	88.80
DCP021205P	4.75	5.25	5	400	10.8	13.2	83	14	400	7PDIP/-40~85	小型2W隔离降压DC/DC变换器	99.00	95.87	89.02
DCP022405DP	4.75	5.25	5	200	21.6	26.4	80	12	400	7PDIP/-40~85	小型2W隔离降压DC/DC变换器	99.00	95.87	89.02

单路非隔离插入式 DC-DC 电源模块

产品型号	输出电压(V)	输出电流(A)	输入电压最小值(V)	输入电压最大值(V)	封装/温度(℃)	描述	价格(元) 1	25	100
PT5107N	15	1	19	38	3SIPMODULE/-40~85	1A步降正电压开关稳压器	108.00	109.20	99.40
PT5101N	5	1	9	38	3SIPMODULE/-40~85	1A步降正电压开关稳压器	105.00	101.68	93.15
PT5102N	12	1	16	38	3SIPMODULE/-40~85	1A步降正电压开关稳压器	105.00	101.68	93.15
PT5103N	3.3	1	9	26	3SIPMODULE/-40~85	1A步降正电压开关稳压器	113.20	106.34	99.50
PT5112N	8	1	12	38	3SIPMODULE/-40~85	1A降压型正电压开关稳压器	113.20	106.34	99.50
PT6101N	5	1	9	38	12SIPMODULE/-40~85	1A,5V,可调正步降集成开关稳压器	108.00	104.15	96.71
PT6103N	12	1	16	38	12SIPMODULE/-40~85	1A,12V,可调正步降集成开关稳压器	108.00	104.15	96.71
PT6212P	5	2	9	38	12SIPMODULE/-40~85	2A,5V,宽输入可调正步降集成开关稳压器	151.00	146.22	135.77
PT6213P	3.3	2	9	26	12SIPMODULE/-40~85	2A3.3V,宽输入可调正步降集成开关稳压器	151.00	146.22	135.77
PT6214P	12	2	16	38	12SIPMODULE/-40~85	2A12V,宽输入可调正步降集成开关稳压器	151.00	146.22	135.77
PT6302N	5	3	9	38	12SIPMODULE/-40~85	3A5V,宽输入可调正步降集成开关稳压器	193.50	181.74	170.00
PT6304N	12	3	16	38	12SIPMODULE/-40~85	3A12V,宽输入可调正步降集成开关稳压器	183.30	172.17	161.10
PT6405E	3.3	3	4.5	5.5	12SIPMODULE/0~70	3A5V,宽输入可调开关稳压器	210.00	202.91	188.42
PT6701C	—	13	4.5	5.5	23SIPMODULE/-40~85	1.3至3.5V,13A,6Vin开关稳压器	305.00	288.26	271.55
PT78ST105V	5	1.5	9	38	3SIPMODULE/-40~85	1.5A,5V,正步降集成开关稳压器	124.00	119.66	109.63
PT78ST112V	12	1.5	16	38	3SIPMODULE/-40~85	1.5A,12V,正步降集成开关稳压器	133.20	125.15	117.10

6.7.2　PS 公司产品 *新!*

单路非隔离插入式 DC-DC 电源模块

产品型号	输出电压(V)	输出电流(A)	输入电压最小值(V)	输入电压最大值(V)	封装/温度(℃)	描述	价格(元) 1	25	100
PS5101	5	1	7	40	3SIPMODULE/-25~85	1A步降正电压开关稳压器	29.00	28.00	27.00
PS5103	3.3	1	4.8	40	3SIPMODULE/-25~85	1A步降正电压开关稳压器	29.00	28.00	27.00
PS69P05	-5.0	0.1	4.5	32	3SIPMODULE/-20~85	100mA反压型开关稳压器	29.00	28.00	27.00
PS69P08	-8.0	0.1	4.5	32	3SIPMODULE/-20~85	100mA反压型开关稳压器	29.00	28.00	27.00
PS69P09	-9.0	0.1	4.5	32	3SIPMODULE/-20~85	100mA反压型开关稳压器	29.00	28.00	27.00
PS69P12	-12.0	0.1	4.5	32	3SIPMODULE/-20~85	100mA反压型开关稳压器	29.00	28.00	27.00
PS69P15	-15.0	0.1	4.5	32	3SIPMODULE/-20~85	100mA反压型开关稳压器	29.00	28.00	27.00
PS69P24	-24.0	0.1	4.5	32	3SIPMODULE/-20~85	100mA反压型开关稳压器	29.00	28.00	27.00
PS78ST105	5	1.5	7	25	3SIPMODULE/-25~85	1.5A,5V,正步降集成开关稳压器	29.00	28.00	27.00
PS78ST112	12	1.5	14	25	3SIPMODULE/-25~85	1.5A,12V,正步降集成开关稳压器	29.00	28.00	27.00
PS78ST133	3.3	1.5	4.8	25	3SIPMODULE/-25~85	1.5A,3.3V,正步降集成开关稳压器	29.00	28.00	27.00

PSI 系列定输入电压隔离 DC-DC

产品型号	输入电压(V)	输出电压(V)	输出电流(mA)	隔离电压	特点	外形尺寸(mm)	价格(元) 1	25	100
PSI100DC5U12D	5V±5%	±12±10%	±100	2000Vrms	对称双输出隔离型	LDIP16 20.2×10.0×8.4	30.00	29.50	28.50
PSI100DC5U12S	5±5%	12±10%	100	2000Vrms	单输出隔离型	LDIP16 20.2×10.0×8.4	30.00	29.50	28.50
PSI250DC12D5S	12±5%	5±1.5%	250	2000Vrms	单输出隔离型	LDIP14 20.2×10.1×7.1	29.00	28.54	27.50
PSI250DC24D5S	24±5%	5±1.5%	250	2000Vrms	单输出隔离型	LDIP14 20.2×10.1×7.1	29.00	28.54	27.50
PSI250DC5D33S	5±5%	3.3±1.5%	250	2000Vrms	引脚兼容TI（B-B）公司DCP020503	LDIP14 20.2×10.1×7.1	29.00	28.50	27.50
PSI250DC5D5S	5±5%	5±1.5%	250	2000Vrms	引脚兼容TI（B-B）公司DCP010505B	LDIP14 20.2×10.1×7.1	29.00	28.50	27.50
PSI400DC12D5S	12±5%	5±1.5%	400	2000Vrms	稳压输出,输出限流保护	LDIP18 20.8×10.2×8.6	31.00	30.50	29.50
PSI400DC24D5S	24±5%	5±1.5%	400	2000Vrms	稳压输出,输出限流保护	LDIP18 20.8×10.2×8.6	31.00	30.50	29.50
PSI400DC5D3.3S	5±5%	3.3±1.5%	400	2000Vrms	稳压输出,输出限流保护	LDIP18 20.8×10.2×8.6	31.00	30.50	29.50
PSI400DC5D5S	5±5%	5±1.5%	400	2000Vrms	稳压输出,输出限流保护	LDIP18 20.8×10.2×8.6	31.00	30.50	29.50

PSH 系列定输入电压高隔离 DC-DC

产品型号	输入电压(V)	输出电压(V)	输出电流(mA)	隔离电压	特点	外形尺寸(mm)	价格(元) 1	25	100
PSH200DC12D5SRP	12±5%	5±1.5%	200	4500Vrms	高隔离度,输出限流保护	LDIP24 32.7×16.7×10.4	35.00	34.50	33.00
PSH200DC24D5SRP	24±5%	5±1.5%	200	4500Vrms	高隔离度,输出限流保护	LDIP24 32.7×16.7×10.4	35.00	34.50	33.00
PSH200DC5D5SRP	5±5%	5±1.5%	200	4500Vrms	高隔离度,输出限流保护	LDIP24 32.2×16.5×10.2	35.00	34.50	33.00

批量价格，欢迎垂询。更多可选产品型号，敬请访问: www.icbase.com

PSW 系列宽输入电压隔离 DC-DC

产品型号	输入电压 (V)	输出电压 (V)	输出电流 (mA)	隔离电压	特点	外形尺寸(mm)	价格(元) 1	25	100
PSW100DC12D12D	9~18	±12±2%	±100	2000Vrms	过流保护	LDIP24 32.8×15.2×10.0	42.00	41.35	39.90
PSW100DC24D12D	18~36	±12±2%	±100	2000Vrms	过流保护	LDIP24 32.8×15.2×10.0	42.00	41.35	39.90
PSW100DC48D12D	36~72	±12±2%	±100	2000Vrms	过流保护	LDIP24 32.8×15.2×10.0	42.00	41.35	39.90
PSW100DC5U12D	4.5~9	±12±2%	±100	2000Vrms	过流保护	LDIP24 32.8×15.2×10.0	55.00	54.00	52.00
PSW200DC5D5S	4.5~9	5±1.5%	200	2000Vrms	过流保护	LDIP24 32.8×15.2×10.0	55.00	54.00	52.00
PSW400DC12D5S	9~18	5±1.5%	400	2000Vrms	过流保护	LDIP24 32.8×15.2×10.0	42.00	41.35	39.90
PSW400DC24D5S	18~36	5±1.5%	400	2000Vrms	过流保护	LDIP24 32.8×15.2×10.0	42.00	41.35	39.90
PSW600DC48D5S	36~72	5±1.5%	600	2000Vrms	过流保护	LDIP24 32.8×15.2×10.0	42.00	41.35	39.90

PS 系列宽输入电压隔离 DC-DC

产品型号	输入电压 (V)	输出电压 (V)	输出电流 (mA)	隔离电压	特点	外形尺寸(mm)	价格(元) 1	25	100
PS5W48DC5U-IPB	36~72	5±2%	1000	2500Vrms	输出短路保护,小体积	54×28×20模块	40.00	39.00	38.00
PS10W48DC5U-IPB	36~72	5±2%	2000	2500Vrms	输出短路保护,小体积	68×35×28模块	42.00	41.00	39.00
PS12W48DC5U-IPB	36~72	5±2%	2400	2500Vrms	输出短路保护,小体积	68×35×28模块	42.00	41.00	39.00
PS5W48DC12U-IPB	36~72	12±2%	420	2500Vrms	输出短路保护,小体积	54×28×20模块	40.00	39.00	38.00
PS7W48DC12U-IPB	36~72	12±2%	600	2500Vrms	输出短路保护,小体积	54×28×20模块	40.00	39.00	38.00
PS12W48DC12U-IPB	36~72	12±2%	1000	2500Vrms	输出短路保护,小体积	68×35×28模块	42.00	41.00	39.00
PS5W24DC5U-IPB	18~36	5±2%	1000	2500Vrms	输出短路保护,小体积	54×28×20模块	40.00	39.00	38.00
PS10W24DC5U-IPB	18~36	5±2%	2000	2500Vrms	输出短路保护,小体积	68×35×28模块	42.00	41.00	39.00
PS12W24DC5U-IPB	18~36	5±2%	2400	2500Vrms	输出短路保护,小体积	68×35×28模块	42.00	41.00	39.00
PS5W24DC12U-IPB	18~36	12±2%	420	2500Vrms	输出短路保护,小体积	54×28×20模块	40.00	39.00	38.00
PS7W24DC12U-IPB	18~36	12±2%	600	2500Vrms	输出短路保护,小体积	54×28×20模块	40.00	39.00	38.00
PS12W24DC12U-IPB	18~36	12±2%	1000	2500Vrms	输出短路保护,小体积	68×35×28模块	42.00	41.00	39.00
PS3W5U-IPB	120-375	5.0±2%	600	2500Vrms	输出短路保护,小体积	53×18×16模块	36.00	35.00	34.00
PS3W12U-IPB	120-375	12.0±2%	280	2500Vrms	输出短路保护,小体积	53×18×16模块	36.00	35.00	34.00
PS3W24U-IPB	120-375	24.0±2%	150	2500Vrms	输出短路保护,小体积	53×18×16模块	36.00	35.00	34.00

AC-DC 电源转换模块(单路输出)

产品型号	输入电压 (交流AC，直流DC)	输出电压 (V)	输出电流 (mA)	隔离电压	特点	尺寸(L×W×Hmm)	价格(元) 1	25	100
PS5W5S-IPB	165-265AC或234-375DC	5.0±2%	900	2500Vrms	输出短路保护,小体积	54×28×20模块	37.00	36.00	35.00
PS5W5U-IPB	85-265AC或120-375DC	+5.0±2%	1000	2500Vrms	输出短路保护,小体积	68×35×24模块	39.00	38.00	36.50
PS7W5S-IPB	165-265AC或234-375DC	+5.0±2%	1400	2500Vrms	输出短路保护,小体积	68×35×24模块	39.00	38.00	36.50
PS7W5U-IPB	85-265AC或120-375DC	+5.0±2%	1400	2500Vrms	输出短路保护,小体积	68×35×28模块	39.00	38.00	36.50
PS10W5S-IPB	165-265AC或234-375DC	+5.0±2%	2000	2500Vrms	输出短路保护,小体积	68×35×28模块	39.50	38.50	37.00
PS10W5U-IPB	85-265AC或120-375DC	+5.0±2%	2000	2500Vrms	输出短路保护,小体积	68×35×28模块	42.00	41.00	39.00
PS12W5S-IPB	165-265AC或234-375DC	+5.0±2%	2400	2500Vrms	输出短路保护,小体积	68×35×28模块	39.50	38.50	37.00
PS12W5U-IPB	85-265AC或120-375DC	+5.0±2%	2400	2500Vrms	输出短路保护,小体积	68×35×28模块	42.00	41.00	39.00
PS5W12S-IPB	165-265AC或234-375DC	12.0±2%	420	2500Vrms	输出短路保护,小体积	54×28×20模块	37.00	36.00	35.00
PS5W12U-IPB	85-265AC或120-375DC	+12.0±2%	420	2500Vrms	输出短路保护,小体积	68×35×24模块	39.00	38.00	36.50
PS7W12S-IPB	165-265AC或234-375DC	+12.0±2%	600	2500Vrms	输出短路保护,小体积	68×35×24模块	39.00	38.00	36.50
PS7W12U-IPB	85-265AC或120-375DC	+12.0±2%	600	2500Vrms	输出短路保护,小体积	68×35×28模块	39.00	38.00	36.50
PS10W12S-IPB	165-265AC或234-375DC	+12.0±2%	800	2500Vrms	输出短路保护,小体积	68×35×28模块	39.50	38.50	37.00
PS10W12U-IPB	85-265AC或120-375DC	+12.0±2%	800	2500Vrms	输出短路保护,小体积	68×35×28模块	42.00	41.00	39.00
PS12W12S-IPB	165-265AC或234-375DC	+12.0±2%	1000	2500Vrms	输出短路保护,小体积	68×35×24模块	39.50	38.50	37.00
PS12W12U-IPB	85-265AC或120-375DC	+12.0±2%	1000	2500Vrms	输出短路保护,小体积	68×35×28模块	42.00	41.00	39.00
PS5W24S-IPB	165-265AC或234-375DC	24.0±2%	200	2500Vrms	输出短路保护,小体积	54×28×20模块	37.00	36.00	35.00
PS10W24S-IPB	165-265AC或234-375DC	+24.0±2%	400	2500Vrms	输出短路保护,小体积	68×35×28模块	39.50	38.50	37.00
PS10W24U-IPB	85-265AC或120-375DC	+24.0±2%	400	2500Vrms	输出短路保护,小体积	68×35×28模块	42.00	41.00	39.00
PS12W24U-IPB	165-265AC或234-375DC	+24.0±2%	500	2500Vrms	输出短路保护,小体积	68×35×28模块	42.00	41.00	39.00

AC-DC 电源转换模块(2 路输出)

产品型号	输入电压 (交流AC，直流DC)	输出电压 (V)	输出电流 (mA)	隔离电压	特点	尺寸(L×W×Hmm)	价格(元) 1	25	100
PS5W12D12U-IPB	85-265AC或120-375DC	+12.0±2% -12.0±8%	220 220	2500Vrms	输出短路保护,小体积	68×35×24模块	39.50	38.50	37.00
PS7W12D12S-IPB	165-265AC或234-375DC	+12.0±2% -12.0±8%	300 300	2500Vrms	输出短路保护,小体积	68×35×24模块	39.50	38.50	37.00
PS5W5D12U-IPB	85-265AC或120-375DC	+5±2% +12±8%	800 100	2500Vrms	输出短路保护,小体积	68×35×24模块	39.50	38.50	37.00
PS7W5D12S-IPB	165-265AC或234-375DC	+5±2% +12±8%	1000 180	2500Vrms	输出短路保护,小体积	68×35×24模块	39.50	38.50	37.00

AC-DC 电源转换模块(2 路输出)（续）

产品型号	输入电压 (交流AC，直流DC)	输出电压 (V)	输出电流 (mA)	隔离电压	特点	尺寸(L×W×Hmm)	价格(元) 1	25	100
PS5W5D33U-IPB	85-265AC或120-375DC	+5.0±2% +3.3±1.5%	800 300	2500Vrms	输出短路保护,小体积	68×35×24模块	39.50	38.50	37.00
PS7W5D33S-IPB	165-265AC或234-375DC	+5.0±2% +3.3±1.5%	1000 400	2500Vrms	输出短路保护,小体积	68×35×24模块	39.50	38.50	37.00

AC-DC 电源转换模块裸板

产品型号	输入电压 (交流AC，直流DC)	输出电压 (V)	输出电流 (mA)	隔离电压	特点	尺寸(L×W×Hmm)	价格(元) 1	25	100
PS10W12S-EVB	165-265AC或234-375DC	+12.0±2%	800	2500Vrms	输出短路保护,小体积	66×33×27裸板	37.00	36.00	35.00
PS10W24S-EVB	165-265AC或234-375DC	+24.0±2%	400	2500Vrms	输出短路保护,小体积	66×33×27裸板	37.00	36.00	35.00
PS10W5S-EVB	165-265AC或234-375DC	+5.0±2%	2000	2500Vrms	输出短路保护,小体积	66×33×27裸板	37.00	36.00	35.00
PS12W12S-EVB	165-265AC或234-375DC	+12.0±2%	1000	2500Vrms	输出短路保护,小体积	66×33×27裸板	37.00	36.00	35.00
PS12W5S-EVB	165-265AC或234-375DC	+5.0±2%	2400	2500Vrms	输出短路保护,小体积	66×33×27裸板	37.00	36.00	35.00
PS5W12D12U-EVB	85-265AC或120-375DC	+12.0±2% -12.0±8%	220 220	2500Vrms	输出短路保护,小体积	66×33×22裸板	37.00	36.00	35.00
PS5W12U-EVB	85-265AC或120-375DC	+12.0±2%	420	2500Vrms	输出短路保护,小体积	66×33×22裸板	36.00	35.00	33.50
PS5W5D12U-EVB	85-265AC或120-375DC	+5±2% +12±8%	800 100	2500Vrms	输出短路保护,小体积	66×33×22裸板	37.00	36.00	35.00
PS5W5D33U-EVB	85-265AC或120-375DC	+5.0±2% +3.3±1.5%	800 300	2500Vrms	输出短路保护,小体积	66×33×22裸板	37.00	36.00	35.00
PS5W5U-EVB	85-265AC或120-375DC	+5.0±2%	1000	2500Vrms	输出短路保护,小体积	66×33×22裸板	36.00	35.00	33.50
PS7W12D12S-EVB	165-265AC或234-375DC	+12.0±2% -12.0±8%	300 300	2500Vrms	输出短路保护,小体积	66×33×22裸板	37.00	36.00	35.00
PS7W12S-EVB	165-265AC或234-375DC	+12.0±2%	600	2500Vrms	输出短路保护,小体积	66×33×22裸板	36.00	35.00	33.50
PS7W12U-EVB	85-265AC或120-375DC	+12.0±2%	600	2500Vrms	输出短路保护,小体积	66×33×27裸板	36.00	35.00	33.50
PS7W5D12S-EVB	165-265AC或234-375DC	+5±2% +12±8%	1000 180	2500Vrms	输出短路保护,小体积	66×33×22裸板	37.00	36.00	35.00
PS7W5D33S-EVB	165-265AC或234-375DC	+5.0±2% +3.3±1.5%	1000 400	2500Vrms	输出短路保护,小体积	66×33×22裸板	37.00	36.00	35.00
PS7W5S-EVB	165-265AC或234-375DC	+5.0±2%	1400	2500Vrms	输出短路保护,小体积	66×33×22裸板	36.00	35.00	33.50
PS7W5U-EVB	85-265AC或120-375DC	+5.0±2%	1400	2500Vrms	输出短路保护,小体积	66×33×27裸板	36.00	35.00	33.50
PS8W5T12T24TU-EVB	85-265AC或120-375DC	5.0/12.0/24.0	1000/400/200	2500Vrms	输出短路保护,小体积	86×65×30裸板	65.00	63.20	61.50
PS12W5T12T24TS-EVB	165-265AC或234-375DC	5.0/12.0/24.0	1000/400/200	2500Vrms	输出短路保护,小体积	86×65×30裸板	65.00	63.20	61.50

AC-DC 电源转换模块 BOM

产品型号	输入电压(交流AC，直流DC)	输出电压(V)	输出电流(mA)	说明	价格(元) 10	25	100
PS10W12S-BOM	165-265AC或234-375DC	+12.0±2%	800	器件套件。10套起售	26.00	25.25	23.50
PS10W24S-BOM	165-265AC或234-375DC	+24.0±2%	400	器件套件。10套起售	26.00	25.25	23.50
PS10W5S-BOM	165-265AC或234-375DC	+5.0±2%	2000	器件套件。10套起售	26.00	25.25	23.50
PS12W12S-BOM	165-265AC或234-375DC	+12.0±2%	1000	器件套件。10套起售	26.00	25.25	23.50
PS12W5S-BOM	165-265AC或234-375DC	+5.0±2%	2400	器件套件。10套起售	26.00	25.25	23.50
PS5W12D12U-BOM	85-265AC或120-375DC	+12.0±2% -12.0±8%	220 220	器件套件。10套起售	26.00	25.25	23.50
PS5W12U-BOM	85-265AC或120-375DC	+12.0±2%	420	器件套件。10套起售	25.00	24.25	22.50
PS5W5D12U-BOM	85-265AC或120-375DC	+5±2% +12±8%	800 100	器件套件。10套起售	26.00	25.25	23.50
PS5W5D33U-BOM	85-265AC或120-375DC	+5.0±2% +3.3±1.5%	800 300	器件套件。10套起售	26.00	25.25	23.50
PS5W5U-BOM	85-265AC或120-375DC	+5.0±2%	1000	器件套件。10套起售	25.00	24.25	22.50
PS7W12D12S-BOM	165-265AC或234-375DC	+12.0±2% -12.0±8%	300 300	器件套件。10套起售	26.00	25.25	23.50
PS7W12S-BOM	165-265AC或234-375DC	+12.0±2%	600	器件套件。10套起售	25.00	24.25	22.50
PS7W12U-BOM	85-265AC或120-375DC	+12.0±2%	600	器件套件。10套起售	25.00	24.25	22.50
PS7W5D12S-BOM	165-265AC或234-375DC	+5±2% +12±8%	1000 180	器件套件。10套起售	26.00	25.25	23.50
PS7W5D33S-BOM	165-265AC或234-375DC	+5.0±2% +3.3±1.5%	1000 400	器件套件。10套起售	26.00	25.25	23.50
PS7W5S-BOM	165-265AC或234-375DC	+5.0±2%	1400	器件套件。10套起售	25.00	24.25	22.50
PS7W5U-BOM	85-265AC或120-375DC	+5.0±2%	1400	器件套件。10套起售	25.00	24.25	22.50

6.8 电压基准

6.8.1 MICROCHIP 公司产品

电压基准

产品型号	输出电压 (V)	工作电流最大值 @25(μA)	最大负载电流 (mA)	工作电压范围 (V)	容限 (%)	温度系数 (ppm/℃)	封装/温度(℃)	描述	价格(元) 1	25	100
MCP1541-I/TT	4.1	100	±2	4.3~5.5	1	50	3SOT23-3/-40~85	4.096V电压基准	3.00	2.92	2.85
MCP1541T-I/TT	4.1	100	±2	4.3~5.5	1	50	3SOT23-3/-40~85	4.096V电压基准	5.20	5.08	4.97

批量价格，欢迎垂询。更多可选产品型号，敬请访问: www.icbase.com

6.8.2　ON 公司产品 *新!*

电压基准

产品型号	输出电压(V)	工作电流最小值(μA)	工作电压(V)	容限	温度系数(ppm/℃)	封装/温度(℃)	描述	价格(元) 1	25	100
LM285D-1.2G	1.235	10	—	±1.0%	80	8SOIC/-40~85	1.2V电压基准	2.90	2.78	2.55
LM385BD-1.2G	1.235	20	—	±1.0%	80	8SOIC/0~70	1.2V电压基准	2.79	2.64	2.42
LM385BZ-1.2G	1.235	20	—	±1.0%	80	TO92/0~70	1.2V电压基准	2.79	2.64	2.42
LM385D-1.2R2G	1.235	20	—	±3.0%	80	8SOIC/0~70	1.2V电压基准	2.79	2.64	2.42
LM385D-1.2G	1.235	20	—	±2.0%	80	8SOIC/0~70	1.2V电压基准	3.00	2.85	2.55
LM285D-2.5G	2.5	12	—	±1.5%	80	8SOIC/-40~85	2.5V电压基准	2.90	2.78	2.55
LM285Z-2.5G	2.5	15	—	±1.5%	80	TO92/-40~85	2.5V电压基准	2.90	2.78	2.55
LM385BD-2.5R2G	2.5	20	—	±1.5%	80	8SOIC/0~70	2.5V电压基准	2.79	2.64	2.42
LM385BZ-2.5G	2.5	20	—	±1.5%	80	TO92/0~70	2.5V电压基准	2.79	2.64	2.42
LM385BD-2.5G	2.5	20	—	±1.5%	80	8SOIC/0~70	2.5V电压基准	3.00	2.85	2.55
MC1403BP1G	2.5	1.2	4.5~40	±1%	10	8PDIP /-40~85	低电压参考源	5.00	4.85	4.50
MC1403D	2.5	1.2	4.5~40	±1%	10	8SOIC/0~70	低电压参考源	4.70	4.56	4.23
MC1403DG	2.5	1.2	4.5~40	±1%	10	8SOIC/0~70	低电压参考源	4.50	4.37	4.05
MC1403P1	2.5	1.2	4.5~40	±1%	10	8PDIP/0~70	低电压参考源	4.90	4.75	4.40
MC1403P1G	2.5	1.2	4.5~40	±1%	10	8PDIP /0~70	低电压参考源	4.70	4.56	4.23
NCV1009D	2.5	—	5~35	±0.2%	15	8SOIC/-40~125	2.5V电压基准	16.00	15.20	13.92
NCV1009DG	2.500	—	5~35	±0.2%	15	8SOIC/-40~125	2.5V电压基准	5.60	5.38	4.87
NCV1009DR2G	2.500	—	5~35	±0.2%	15	8SOIC/-40~125	2.5V电压基准	5.60	5.38	4.87
NCV1009ZG	2.500	—	5~35	±0.2%	15	TO-92/-40~125	2.5V电压基准	5.60	5.38	4.87
NCP100SNT1	0.9~6.0	0.07	—	±1.7%	—	5TSOP/-40~85	精密电压基准	5.98	5.68	5.38
NCP100SNT1G	0.9~6.0	0.07	—	±1.7%	—	5TSOP/-40~85	精密电压基准	2.70	2.59	2.35
TLV431ALPG	1.24~16	50	1.24~16	±1%	—	TO-92/-40~85	低电压精密可调参考源	2.35	2.26	2.07
TLV431ALPRAG	1.24~16	50	1.24~16	±1%	—	TO-92/-40~85	低电压精密可调参考源	2.35	2.26	2.07
TLV431ALPRPG	1.24~16	50	1.24~16	±1%	—	TO-92/-40~85	低电压精密可调参考源	2.35	2.26	2.07
TLV431ASN1T1G	1.24~16	50	1.24~16	±1%	—	SOT23- 3/-40~85	低电压精密可调参考源	2.35	2.26	2.07
TLV431ASNT1G	1.24~16	50	1.24~16	±1%	—	TSOP-5/-40~85	低电压精密可调参考源	2.35	2.26	2.07
TLV431BLPG	1.24~16	50	1.24~16	±0.5%	—	TO-92/-40~85	低电压精密可调参考源	2.79	2.64	2.42
TLV431BLPRAG	1.24~16	50	1.24~16	±0.5%	—	TO-92/-40~85	低电压精密可调参考源	2.79	2.64	2.42
TLV431BSN1T1G	1.24~16	50	1.24~16	±1%	—	TSOP-5/-40~85	低电压精密可调参考源	2.60	2.50	2.34
TL431ACDR2G	2.49~36	500	2.49~36	±1%	50	8SOIC/0~70	可编程精密参考源	1.39	1.33	1.22
TL431ACLPG	2.49~36	500	2.49~36	±1%	50	TO-92/0~70	可编程精密参考源	1.39	1.33	1.22
TL431AIDG	2.49~36	500	2.49~36	±1%	50	8SOIC/-40~85	可编程精密参考源	1.50	1.44	1.32
TL431AIDMR2G	2.49~36	500	2.49~36	±1%	50	Micro8™/-40~85	可编程精密参考源	1.80	1.73	1.58
TL431AIDR2G	2.49~36	500	2.49~36	±1%	50	8SOIC/-40~85	可编程精密参考源	1.50	1.44	1.32
TL431AILPG	2.49~36	500	2.49~36	±1%	50	TO-92//-40~85	可编程精密参考源	1.20	1.15	1.06
TL431BCLPG	2.49~36	500	2.49~36	±0.4%	50	TO-92/0~70	可编程精密参考源	1.99	1.90	1.75
TL431BIDMR2G	2.49~36	500	2.49~36	±0.4%	50	Micro8™/-40~85	可编程精密参考源	1.99	1.90	1.75
TL431BIDR2G	2.49~36	500	2.49~36	±0.4%	50	8SOIC/-40~85	可编程精密参考源	2.15	2.06	1.89
TL431BILPG	2.49~36	500	2.49~36	±0.4%	50	TO-92//-40~85	可编程精密参考源	1.99	1.90	1.75
TL431BVDR2G	2.49~36	500	2.49~36	±0.4%	50	8SOIC/-40~125	可编程精密参考源	2.50	2.40	2.20
TL431BVLPG	2.49~36	500	2.49~36	±0.4%	50	TO-92/-40~125	可编程精密参考源	2.50	2.40	2.20
TL431CLPG	2.49~36	500	2.49~36	±2.2%	50	TO-92/0~70	可编程精密参考源	0.99	0.95	0.87
TL431CLPRAG	2.49~36	500	2.49~36	±2.2%	50	TO-92/0~70	可编程精密参考源	0.99	0.95	0.89
TL431CPG	2.49~36	500	2.49~36	±2.2%	50	TO-92/0~70	可编程精密参考源	1.80	1.73	1.58
TL431IDG	2.49~36	500	2.49~36	±2.2%	50	8SOIC/-40~85	可编程精密参考源	1.39	1.33	1.22
TL431ILPG	2.49~36	500	2.49~36	±2.2%	50	TO-92/-40~85	可编程精密参考源	1.39	1.33	1.22
TL431ACDG	2.49~36	500	2.49~36	±1%	50	8SOIC/0~70	可编程精密参考源	1.32	1.25	1.12
TL431BCDG	2.49~36	500	2.49~36	±0.4%	50	TO-92/0~70	可编程精密参考源	2.00	1.90	1.70
TL431BCDMR2G	2.49~36	500	2.49~36	±0.4%	50	Micro8™/0~70	可编程精密参考源	1.80	1.73	1.58
TL431BIDG	2.49~36	500	2.49~36	±0.4%	50	8SOIC/-40~85	可编程精密参考源	2.15	2.06	1.89
TL431BVDG	2.49~36	500	2.49~36	±0.4%	50	8SOIC/-40~125	可编程精密参考源	2.60	2.47	2.20
TL431CDG	2.49~36	500	2.49~36	±2.2%	50	8SOIC/-40~125	可编程精密参考源	1.16	1.10	0.99

6.8.3　TI 公司产品

电压基准

产品型号	输出电压(V)	静态电流(μA)	容限(%)	输入电压最小值(V)	输入电压最大值(V)	温度系数(ppm/℃)	封装/温度(℃)	描述	价格(元) 1	25	100
LM285D-1-2	1.24	8	1	—	—	20	8SOIC/-40~85	可调微功耗电压基准. 10μA~20mA宽工作电流	3.20	3.00	2.69
LM236D-2-5	2.49	—	2	—	—	13	8SOIC/-25~85	2.5V基准电压源 400μA~10mA宽工作电流	8.60	8.10	7.36
LM336BD-2-5	2.49	—	2	—	—	10	8SOIC/0~70	2.5V基准电压源. 10μA~20mA宽工作电流	3.50	3.23	3.00
LM336BLP-2-5	2.49	—	2	—	—	10	3TO/SOT/0~70	2.5V基准电压源. 400μA~10mA宽工作电流	3.80	3.53	3.30
LM285D-2-5	2.5	8	1.5	—	—	20	8SOIC/-40~85	可调微功耗电压基准. 10μA~20mA宽工作电流	3.20	3.00	2.69

电压基准（续）

产品型号	输出电压(V)	静态电流(μA)	容限(%)	输入电压最小值(V)	输入电压最大值(V)	温度系数(ppm/℃)	封装/温度(℃)	描述	价格(元) 1	25	100
REF200AU	—	—	1	2.5	40	25	8SOIC/-25~85	双电流基准	39.70	36.44	33.20
LM385-1.2V	1.24	10	2	—	—	20	3TO/SOT/0~70	1.2V精密电压基准. 15μA~20mA宽工作电流	2.20	2.06	1.91
LM385BD-1-2	1.24	8	1	—	—	20	8SOIC/0~70	1.2V精密电压基准. 15μA~20mA宽工作电流	3.40	3.21	3.00
LM385BLP-1-2	1.24	8	1	—	—	20	3TO/SOT/0~70	1.2V精密电压基准. 15μA~20mA宽工作电流	3.40	3.21	3.00
LM385DR-1-2	1.24	8	2	—	—	20	8SOIC/0~70	1.2V精密电压基准. 15μA~20mA宽工作电流	2.20	2.06	1.90
REF2912AIDBZT	1.25	50	2	1.8	5.5	35	3SOP/-40~85	1.2V电压基准	7.70	6.87	6.30
REF3012AIDBZT	1.25	50	0.2	1.8	5.5	20	3SOP/-40~85	1.25V,50ppm/℃,50μASOT23-3封装电压基准	9.40	8.84	8.03
REF3120AIDBZT	2.048	100	0.2	2.0444	5.5	10	SOT23-3/-40~125	20ppM(最大)100uA，SOT23封装电压基准	18.40	17.84	16.81
REF2920AIDBZT	2.05	50	2	2.05	5.5	35	3SOP/-40~85	2V电压基准	7.70	7.22	6.56
REF3020AIDBZT	2.05	50	0.2	2.05	5.5	20	3SOP/-40~85	2.048V,50ppm/℃,50μASOT23-3封装电压基准	9.40	8.84	8.03
LM285LP-2-5	2.5	8	1.5	—	—	20	3PDIP/-40~85	可调微功耗电压基准. 10μA~20mA宽工作电流	2.60	2.40	2.15
LM385BD-2-5	2.5	8	1.5	—	—	20	8SOIC/0~70	2.5V精密电压基准. 15μA~20mA宽工作电流	3.40	3.21	3.00
LM385BLP-2-5	2.5	8	1.5	—	—	20	3TO/SOT/0~70	2.5V精密电压基准. 15μA~20mA宽工作电流	3.40	3.21	3.00
LM385DR-2-5	2.5	8	3	—	—	20	8SOIC/0~70	2.5V精密电压基准. 15μA~20mA宽工作电流	2.20	2.06	1.90
LM385LP-2-5	2.5	8	3	—	—	20	3TO/SOT/0~70	2.5V精密电压基准. 15μA~20mA宽工作电流	2.20	2.06	1.90
REF1004I-2.5	2.5	—	0.4	—	—	20	8SOIC/-40~85	+2.5V精密电压基准	32.40	31.50	28.70
REF2925AIDBZT	2.5	50	2	2.5	5.5	35	3SOP/-40~85	2.5V电压基准	7.70	6.87	6.30
REF3025AIDBZT	2.5	50	0.2	2.5	5.5	20	3SOP/-40~85	2.5V,50ppm/℃,50μASOT23-3封装电压基准	9.40	8.84	8.03
REF2930AIDBZT	3.0	50	2	3	5.5	35	3SOP/-40~85	3V电压基准	7.70	6.87	6.30
REF2933AIDBZT	3.3	50	2	3.3	5.5	35	3SOP/-40~125	3.3V电压基准	7.70	6.87	6.30
REF3033AIDBZT	3.3	50	0.2	3.3	5.5	20	3SOP/-40~85	3.3V,50ppm/℃,50μASOT23-3封装电压基准	9.40	8.84	8.03
REF2940AIDBZT	4.1	50	2	4.1	5.5	35	3SOP/-40~85	4V电压基准	7.70	6.87	6.30
REF3040AIDBZT	4.1	50	0.2	4.1	5.5	20	3SOP/-40~85	4.096V,50ppm/℃,50μASOT23-3封装电压基准	9.00	8.51	7.76
REF02AP	5 .0	1400	0.2	8	40	4	8PDIP/-40~85	+5V精密电压基准	17.40	16.55	15.37
REF02AU	5.0	1400	0.2	8	40	4	8SOIC/-40~85	+5V精密电压基准	17.80	16.82	15.30
REF02BP	5.0	1400	0.2	8	40	4	8PDIP/-40~85	+5V精密电压基准	33.60	30.84	28.10
REF02BU	5.0	1400	0.2	8	40	4	8SOIC/-40~85	+5V精密电压基准	25.20	23.83	21.70
REF102AP	10	1400	0.05	11.4	36	—	8PDIP/-25~85	10V精密电压基准	27.30	25.77	23.43
REF102AU	10	1400	0.05	11.4	36	—	8SOIC/-25~85	10V精密电压基准	27.30	25.77	23.43
TL1431CD	2.5~36	—	0.4	Vref	36	—	SOIC-8/0~70	精密可调基准	3.90	3.67	3.49

6.8.4 INTERSIL(XICOR)公司产品

电压基准

产品型号	输入电压(V)	输出电压(V)	初始精度	温度漂移	工作电流	封装/温度(℃)	价格(元) 1	25	100
X60003CIG3-50T1	5.1~9.0	5.000	±2.5mV	20ppm/℃	500nA	SOT23/-40~85	12.98	12.39	11.80
X60003DIG3-50T1	5.1~9.0	5.000	±5.0mV	20ppm/℃	500nA	SOT23/-40~85	10.98	10.49	9.99
X60003CIG3-50	5.1~9.0	5.000	±2.5mV	20ppm/℃	500nA	SOT23/-40~85	12.98	12.39	11.80
X60003DIG3-50	5.1~9.0	5.000	±5.0mV	20ppm/℃	500nA	SOT23/-40~85	10.98	10.49	9.99
X60008CIS8-50	5.1~9.0	5.000	±0.5mV	5ppm/℃	500nA	SOIC8/-40~85	34.98	33.49	32.00
X60008DIS8-25	4.5~6.5	2.500	±1.0mV	10ppm/℃	500nA	8soic/-40~85	24.98	24.00	23.00
X60008DIS8-50	5.1~9.0	5.000	±1.0mV	10ppm/℃	500nA	SOIC8/-40~85	24.98	24.00	23.00
X60008EIS8-50	5.1~9.0	5.000	±5.0mV	20ppm/℃	500nA	SOIC8/-40~85	12.98	12.39	11.50
ISL60002CIB825	2.7~5.5	2.5	±2.5mV	20ppm/℃	400nA	SOIC8/-40~85	14.98	14.50	13.30
ISL60002CIH325	2.7~5.5	2.5	±2.5mV	20ppm/℃	400nA	SOT23/-40~85	12.98	12.60	11.50
ISL60002DIB825	2.7~5.5	2.5	±5.0mV	20ppm/℃	400nA	SOIC8/-40~85	12.98	12.60	11.50
ISL60002DIH325	2.7~5.5	2.5	±5.0mV	20ppm/℃	400nA	SOT23/-40~85	10.98	10.60	9.70

6.9 电池管理

6.9.1 MICROCHIP 公司产品

充电管理

产品型号	模式	电池类型	工作电压范围(V)	典型工作电流(μA)	封装/温度(℃)	描述	价格(元) 1	25	100
MCP73826-4.1VCHTR	线性	单节Lithium-Ion	4.5~5.5	260	6SOT-23A/-20~85	小尺寸电池充电IC	11.80	11.59	11.38
MCP73827-4.1VUATR	线性	单节Lithium-Ion	4.5~5.5	250	8MSOP/-20~85	模式指示,充电电流监控	12.00	11.81	11.61
MCP73828-4.1VUATR	线性	单节Lithium-Ion	4.5~5.5	265	8MSOP/-20~85	充电完全指示,温度监控	12.00	11.82	11.65
MCP73861-I/MLG	线性	单节Lithium-Ion	4.5~12	—	16QFN/-40~85	状态指示,充电监控，单节电池充电IC	14.88	14.62	14.36
MCP73862-I/MLG	线性	2节Lithium-Ion	8.7~12	—	16QFN/-40~85	状态指示,充电监控，2节电池充电IC	16.80	16.51	16.21

批量价格，欢迎垂询。更多可选产品型号，敬请访问: www.icbase.com

6.9.2　TI 公司产品

充电管理

产品型号	化学特性	控制类型	终止充电方式	充电定时器	温度监控	充电状态输出	封装/温度(℃)	描述	价格(元) 1	25	100
BQ2000TPN-B5	Li-Ion,Li-PolymerNiCd,NiMH	开关模式	dT/dt,最小电流	Yes	Yes	1	8PDIP/-20~70	可编程电池容量管理芯片	26.60	25.03	22.76
BQ2002PN	NiCd,NiMH	电流限制	(-)dV,PVD	Yes	Yes	1	8PDIP/0~70	快速充电IC	16.40	15.46	14.06
BQ2003SG4	NiCd,NiMH	开关模式	(-)dV ,dT/dt	Yes	Yes	1	SOIC-16/-20~70	快速充电管理芯片	32.30	31.40	29.58
BQ2004HPN	NiCd/NiMh	Switchmode	—	Yes	Yes	2	16PDIP/-20~70	NiCd/NiMH电池充电器	33.00	31.86	29.59
BQ2031PN-A5	LeadAcid	开关模式	最大电压(-)d2V,最小电流	Yes	Yes	3	16PDIP/-20~70	具有PWM开关控制器和可选择算法的铅酸快速充电管理芯片	42.00	39.25	35.80
BQ2057CDGK	Li-Ion,Li-Polymer	线性	最小电流	No	Yes	1	8VSSOP/-20~70	先进的锂离子线性充电管理芯片	11.50	11.07	10.10
BQ2057CSN	Li-Ion,Li-Polymer	线性	最小电流	No	Yes	1	8SOIC/-20~70	先进的锂离子线性充电管理芯片	12.00	11.44	10.62
BQ24005PWP	Li-Ion,Li-Polymer	线性	最小电流	Yes	Yes	2	20HTSSOP/-40~70	Li-ion电池充电器	28.10	26.51	24.10
BQ24006PWP	Li-Ion,Li-Polymer	线性	最小电流	Yes	Yes	1	20HTSSOP/-40~70	Li-ion电池充电器	23.50	22.84	21.52
BQ24008PWP	Li-Ion,Li-Polymer	线性	最小电流	Yes	Yes	1	20HTSSOP/-40~70	Li-ion电池充电器	18.20	17.38	16.14
BQ24022DRCR	Li-Ion	线形	最小电流	Yes	No	2	10SON/-40~125	bqTINY-II系列单节Li-Ion电充电控制器	23.80	22.84	21.52
BQ24100RHLR	Li-Ion,Li-Polymer	开关模式	最小电流	No	Yes	2	QFN-20/-40~85	同步开关模式Li-ion电池充电器	14.00	13.29	12.64
BQ24200DGN	Li-Ion,Li-Polymer	电流限制	最小电流	Yes	Yes	1	8HTSSOP/-40~85	电池充电器	12.90	12.31	11.43
BQ24202DGN	Li-Ion,Li-Polymer	电流限制	最小电流	Yes	No	1	8HTSSOP/-40~85	电池充电器	12.90	12.31	11.43
UC2906N	LeadAcid	线性	最大电压,最小电流	—	Yes	3	16PDIP/-40~70	铅酸电池充电管理芯片	43.00	38.55	35.20

NVSRAM 控制器

产品型号	电源电压(V)	存储器密度(Kb)	SRAM 控制块数	复位输出	封装/温度(℃)	描述	价格(元) 1	25	100
BQ2201SN	5	—	1	No	8SOIC/0~70	非易失性SRAM控制单元	28.90	27.24	24.77

剩余容量测量

产品型号	电池容量最小值(mAh)	电池容量最大值(mAh)	通讯接口	最多驱动容量指示灯个数	增强锂离子电池安全性	封装/温度(℃)	描述	价格(元) 1	25	100
BQ26500PW	100	2000	HDQ	0	No	8TSSOP/0~70	单节Li-Ion和Li-Pol电池电量监测器	35.90	34.04	31.61

6.9.3　INTERSIL 公司产品 *新!*

产品型号	输入最小电压值(V)	输入电压最大值(V)	输出电压最小值(V)	输出电压最大值(V)	最大Standby电流(mA)	输出电流最大值(A)	电压精度	最大充电电流值(A)	封装/温度(℃)	描述	价格(元) 1	25	100
ISL6253HAZ	7	25	4.2+5%	4.2-5%	4	1	+/-0.6	1	28QSOP/-10~100	高集成度笔记本电池充电器	23.50	22.80	20.90
ISL6253HAZ	7.0	25	4.20	4.60	3mA (enabled)	—	±0.5%	10	28QSOP/-20 ~70	支持 2、3 和 4 节锂离子或锂聚合物电池包充电,非常适合于笔记本电脑的在系统充电	23.50	22.80	20.90
ISL6292-2CR4	2.4 (上电复位后)	6.5	4.158	4.242	1mA (enabled)	2	1%	2	16QFN /-20 ~70	单节锂离子或锂聚合物电池充电器,输入电压可低至 2.4V, Vin >2.4v,可编程电流限制,极低的热耗散, 1%的电压精度	10.80	10.26	9.50

6.9.4　ON 公司产品 *新!*

充电管理

产品型号	供电电压范围(V)	可充电池节数	化学特性	典型工作电流(μA)	封装/温度(℃)	描述	价格(元) 1	25	100
MC33340D	3.25~18	1	NiCd/NiMh	650	8SOIC/-20~85	快速充电控制器	9.99	9.20	8.80
MC33340P	3.25~18	1	NiCd/NiMh	650	8PDIP /-20~85	快速充电控制器	13.20	12.54	11.48
MC33340DG	3.25~18	1	NiCd/NiMh	650	8SOIC/-20~85	快速充电控制器	7.00	6.72	6.09
MC33340PG	3.25~18	1	NiCd/NiMh	650	8PDIP /-20~85	快速充电控制器	7.00	6.72	6.09
MC33341DG	2.3~16	1	—	300	8SOIC/-20~85	电池充电,有电压/电流检测调整	5.60	5.38	4.87
MC33341DR2G	2.3~16	1	—	300	8SOIC/-20~85	电池充电,有电压/电流检测调整	5.60	5.38	4.87
MC33341PG	2.3~16	1	—	300	8PDIP /-20~85	电池充电,有电压/电流检测调整	5.60	5.38	4.87
MC33342DG	3.25~18	1	NiCd/NiMh	650	8SOIC/-20~85	快速充电控制器	7.00	6.72	6.09
MC33342DR2G	3.25~18	1	NiCd/NiMh	650	8SOIC/-20~85	快速充电控制器	7.00	6.72	6.09
MC33342PG	3.25~18	1	NiCd/NiMh	650	8PDIP /-20~85	快速充电控制器	7.00	6.72	6.09
NCP1800DM41R2G	2.5~16	1	Li-Ion	0.5	Micro8/-20~85	4.1V, 电池充电控制器	8.50	8.16	7.40
NCP1800DM42R2G	2.5~16	1	Li-Ion	0.5	Micro8/-20~85	4..2V, 电池充电控制器	8.50	8.16	7.40
NCP1835BMNR2G	2.8~6.5	1	Li-Ion/Polymer	3	DFN-10/-20~70	可达300mA电流的充电控制器	7.50	7.20	6.53
NCP1835MN20R2G	2.8~6.5	1	Li-Ion/Polymer	3	DFN-10/-20~70	可达1A电流的充电控制器	8.00	7.68	6.96
NCP1835MN24T2G	2.8~6.5	1	Li-Ion/Polymer	3	DFN-10/-20~70	可达1A电流的充电控制器	8.00	7.68	6.96

6.10 智能热拔插IC

TI公司产品

热插拔控制器(内部 FET)

产品型号	输出通道	使能/关闭电平	控制方式	输入最小电压(V)	输入最大电压(V)	静态电流(mA)	过流瞬间滤波	启动延时	封装/温度(℃)	描述	价格(元) 1	25	100
TPS2370D	1	H	电流	30.2	57	12	—	可编程	8SOIC/0~70	应用于以太网电源器件的热插拔控制	26.40	25.50	22.86
TPS2370PW	1	H	电流	30.2	57	12	—	可编程	8TSSOP/0~70	应用于以太网电源器件的热插拔控制	26.40	25.50	22.86
TPS2371D	1	H	电压	44	57	—	—	—	8SOIC/0~70	应用于以太网电源器件的热插拔控制	26.40	25.50	22.86
TPS2371PW	1	H	电压	44	57	—	—	—	8TSSOP/0~70	应用于以太网电源器件的热插拔控制	26.40	25.50	22.86

热插拔控制器(外部 FET)

产品型号	输出通道	使能/关断电平	控制方式	输入最小电压(V)	输入最大电压(V)	静态电流(mA)	过流瞬态滤波	启动延时	封装/温度(℃)	描述	价格(元) 1	25	100
TPS2306DW	2	1H	电流	4	13.6	0.04	可调	可调	16SOIC/-40~85	2.75~13.6V双热插拔器件,高电平使能	24.80	24.00	21.52
TPS2320ID	2	1L	电压	3	13	0.5	可编程	固定	16SOIC/-40~85	3~13V双热插拔集成电路.低电平使能	20.90	20.25	18.16
TPS2321ID	2	1H	电压	3	13	0.5	可编程	固定	16SOIC/-40~85	3~13V双热插拔集成电路.高电平使能	20.90	20.25	18.16
TPS2330ID	1	1L	电压	3	13	0.5	可编程	固定	14SOIC/-40~85	单通道热插拔集成电路	19.40	18.75	16.81
TPS2331ID	1	1H	电压	3	13	0.5	可编程	固定	14SOIC/-40~85	单通道热插拔集成电路	19.40	18.75	16.81
TPS2383PM	8	H	电流	37	57	5	可编程	固定	64LQFP/-40~85	应用于以太网电源器件的热插拔控制	115.00	110.26	98.85
TPS2490DGS	1	H	电流	9	80	—	可调节	可调节	10VSSOP/-40~85	可锁定正高压功率限制热插拔控制器	26.00	25.50	22.86
TPS2491DGS	1	H	电流	9	80	—	可调节	可调节	10VSSOP/-40~85	自动再审正高压功率限制热插拔控制器	26.00	25.50	22.86

ON公司产品 *新！*

热拔插控制器

产品型号	输入电压 min(V)	输入电压 max(V)	导通电阻典型 (mΩ)	平均电流I_D Avg(A)	热操作	封装/温度(℃)	描述	价格(元) 1	25	100
NIS5102QP1HT1G	9	18	10	10	—	PLLP-12/-40~175	高边SMART热拔插电源保护器	25.00	23.50	21.00
NIS5101E1T1G	18	110	43	6.5	闭锁	SPAK 7/−40 to 145	SMART热拔插电源保护器	28.30	27.00	24.60
NIS5101E2T1G	18	110	43	6.5	自动重试	SPAK 7/−40 to 145	SMART热拔插电源保护器	28.30	27.00	24.60

6.11 负载/继电器驱动器

6.11.1 ON 公司产品

变压器次级多路输出共模开关模式控制器

产品型号	占空比范围	内含基准源电压(V)	输出驱动功率MOSFET的电流(mA)	封装/温度(℃)	描述	价格(元) 1	25	100
NCP4326DR2G	0%~100%	2.50/1.25	580/650	SOIC-16/0~125	开关模式，变压器次级多路输出控制器	7.20	6.90	6.26

变压器次级同步控制器

产品型号	箝位电压(V)	过温保护	封装/温度(℃)	描述	价格(元) 1	25	100
NCP4330DR2G	4.9	YES	SOIC-8/-25~125	POST调节驱动器	6.00	5.76	5.22

6.12 交流发电机的电压调节器

6.12.1 FREESCALE 公司产品

产品型号	主要特性	稳压值(V)	工作电压(V)	封装/温度(℃)	描述	价格(元) 1	25	100
MC33095D	频率恒定，调节充电来补偿环境温度的改变	N/A	9.0V-24V	SOIC14/-40~125	交流12V自动充电系统，	11.00	10.88	10.25
MC33099CDW	可编程LRC速度从1.8-7.4S，欠压、过压、相位失真等故障检测	14.8	4.5 V - 24 V	SO16/-40~125	自适应交流稳压器	22.20	21.89	20.62
MC33099DW	可编程LRC速度从1.8-7.4S，欠压、过压、相位失真等故障检测	14.6	4.5 V- 24 V	SO16/-40~125	自适应交流稳压器	22.20	21.89	20.62

6.13 DDR-I/II SDRAM终端线性调整器

6.13.1 ON 公司产品

产品型号	模拟供电输入(V)	模拟电流损耗(空载)(mA)	过流保护电流极限(A)	过温保护最高温度	封装/温度(℃)	描述	价格(元) 1	25	100
NCP5208DR2G	1.7~5.5	10	2.9	150℃	SOIC-8/0~70	线性调节DDR-I/II SDRAM	4.50	4.32	3.92

批量价格，欢迎垂询。更多可选产品型号，敬请访问: www.icbase.com

6.14　功率因子修正

6.14.1　ON 公司产品 *新!*

功率因子修正控制器

产品型号	功率级别	功率因子修正方法	操作模式	封装/温度(℃)	描述	价格(元) 1	25	100
MC33260D	Up to 400W	Voltage-mode Follower boost	Critical conduction mode	SO-8/-40~105	过压和过流保护,欠压保护,零电流检测,Greenline™技术,高性价比	15.00	14.25	13.05
MC33260DG	Up to 400W	Voltage-mode Follower boost	Critical conduction mode	SO-8/-40~105	过压和过流保护,欠压保护,零电流检测,Greenline™技术,高性价比	6.40	6.14	5.57
MC33260DR2G	Up to 400W	Voltage-mode Follower boost	Critical conduction mode	SO-8/-40~105	过压和过流保护,欠压保护,零电流检测,Greenline™技术,高性价比	6.40	6.14	5.57
MC33260PG	Up to 400W	Voltage-mode Follower boost	Critical conduction mode	PDIP-8/-40~105	过压和过流保护,欠压保护,零电流检测,Greenline™技术,高性价比	7.80	7.49	6.79
MC33262D	Up to 400W	Current-mode boost	Critical conduction mode	SO-8/-40~105	电子镇流预变换或离线功率变换专用的功率因子控制器	5.10	4.95	4.59
MC33262DG	Up to 400W	Peak current-mode boost	Critical conduction mode	8SOIC/-40~105	功率因数控制器	4.90	4.75	4.40
MC33262DR2G	Up to 400W	Peak current-mode boost	Critical conduction mode	8SOIC/-40~105	功率因数控制器	4.90	4.75	4.40
MC33262PG	Up to 400W	Peak current-mode boost	Critical conduction mode	8PDIP/-40~105	功率因数控制器	4.90	4.75	4.40
MC33368D	Up to 400W	Peak current-mode boost	Critical conduction mode	SO-16/-25~125	高电压GreenLine™功率因子控制器	17.80	16.90	15.49
MC33368DR2G	Up to 400W	Peak current-mode boost	Critical conduction mode	SO-16/-25~125	高电压GreenLine™功率因子控制器	8.20	7.87	7.13
MC33368PG	Up to 400W	Peak current-mode boost	Critical conduction mode	DIP-16/-25~125	高电压GreenLine™功率因子控制器	8.20	7.87	7.13
MC34262PG	Up to 400W	Peak current-mode boost	Critical conduction mode	DIP-8/0~85	功率因数控制器	4.70	4.56	4.23
NCP1601ADR2G	Up to 400W	Voltage-mode boost	固定频率DCM	SOIC-8/-40~125	过压、可编程过流和过温保护的功率因子修正器	5.90	5.66	5.13
NCP1601APG	Up to 400W	Voltage-mode boost	固定频率DCM	DIP-8/-40~125	过压、可编程过流和过温保护的功率因子修正器	7.20	6.90	6.26
NCP1601BDR2G	Up to 400W	Voltage-mode boost	固定频率DCM	SOIC-8/-40~125	过压、可编程过流和过温保护的功率因子修正器	5.90	5.66	5.13
NCP1601BPG	Up to 400W	Voltage-mode boost	固定频率DCM	DIP-8/-40~125	过压、可编程过流和过温保护的功率因子修正器	7.20	6.90	6.26
NCP1650DR2G	Up to 3.0kW	Average current-mode boost	固定频率CCM或DCM	SOIC-16/-40~125	具有过压、过流和过温保护的功率因子修正器	16.00	15.30	13.90
NCP1653ADR2G	Up to 3.0kW	Average current-mode or peak I-mode follower boost	100kHz CCM	SOIC-8/-40~125	具有过压、过流和过温保护的功率因子修正器	8.00	7.68	6.96
NCP1653APG	Up to 3.0kW	Average current-mode or peak I-mode follower boost	100kHz CCM	DIP-8/-40~125	具有过压、过流和过温保护的功率因子修正器	8.80	8.45	7.66
NCP1653DR2G	Up to 3.0kW	Average current-mode or peak I-mode follower boost	100kHz CCM	SOIC-8/-40~125	具有过压、过流和过温保护的功率因子修正器	8.00	7.68	6.96
NCP1653PG	Up to 3.0kW	Average current-mode or peak I-mode follower boost	100kHz CCM	DIP-8/-40~125	具有过压、过流和过温保护的功率因子修正器	8.80	8.45	7.66

功率因子修正(PFC)+PWM

产品型号	功率级别	PFC级别	PWM级别	封装/温度(℃)	描述	价格(元) 1	25	100
NCP1651DR2G	Up to 200W	DCM或CCM反馈		SOIC-16/-40~125	PFC和PWM合成控制器	18.20	17.40	15.80

注：CCM：连续传导模式　DCM：不连续传导模式

6.14.2　TI 公司产品

功率因子控制器

产品型号	关断功能	峰值输出驱动电流(A)	工作电流(mA)	关断电流(μA)	启动电流(μA)	频率Max(kHz)	操作电压Min (V)	操作电压Max (V)	封装/温度(℃)	描述	价格(元) 1	25	100
UC2854BDW	Yes	1.2	12	250	250	200	10	20	16SOIC/-40~85	增强型高功率因数调节器	29.60	28.45	26.80
UC2854BN	Yes	1.2	12	250	250	200	10	20	16PDIP/-40~85	增强型高功率因数调节器	29.60	28.45	26.80
UC3854BDW	Yes	1.2	12	250	250	800	12	30	16SOIC/0~70	增强型高功率因数调节器	20.20	18.92	17.26

6.15　大电流LED驱动器

白色 LED 驱动器

产品型号	工作模式	频率(MHz)	输入电压(V)	输出电压(V)	最大电流(mA)	典型效率	封装/温度(℃)	描述	价格(元) 1	25	100
NCP5005SNT1G	PFM	—	2.7~5.5	24	>50	90%	SOT-23-5/-25~85	22V低EMI白光驱动器	4.00	3.84	3.48
NCP5006SNT1G	PFM	1.0	2.7~5.0	Up to 22	60	85%	SOT-23-5/-25~85	高压输出驱动串行连接LED	4.00	3.84	3.48
NCP5007SNT1G	PFM	1.0	2.7~5.0	Up to 22	60	85%	SOT-23-5/-25~85	高压输出驱动串行连接LED	4.50	4.32	3.92

白色 LED 驱动器（续）

产品型号	工作模式	频率 (MHz)	输入电压 (V)	输出电压 (V)	最大电流 (mA)	典型效率	封装/温度(℃)	描述	价格(元) 1	25	100
NCP5010FCT1G	PWM	1	2.7~5.5	—	—	84%	8 Pin Flip-Chip/-40~85	0.5W白色LED升压变换器	5.60	5.38	4.87
NCP5602MUTBG	—	1	2.7~5.5	4	70	87%	LLGA-12/-40~85	双路充电泵白色LED驱动器，IIC入接口	8.33	8.00	7.25
NCP5603MNR2G	PWM	1	2.7V～5.5V	4.5 or 5.0	350	90%	DFN-10/-40~85	4.5V/5.0V输出，高效率电荷泵转换器	6.00	5.76	5.22
NCP5604AMTR2G	PWM	1	2.7~5.5	4	100	85%	QFN-16/-40~85	4路白色LED驱动器	7.00	6.72	6.09
NCP5604BMTR2G	PWM	1	2.7~5.5	4	100	85%	QFN-16/-40~85	3路白色LED驱动器	6.60	6.34	5.74

LED 驱动器

产品型号	输入电压V MAX(V)	输出电流Imax(mA)	功耗P(Watts)	封装/温度(℃)	描述	价格(元) 1	25	100
MC10SX1130DG	-6.0	100	—	SOIC-16/0~85	差分数据输入LED驱动	112.00	107.00	97.00
NUD4001DR2G	30	500	1.13	SOIC-8/~40 to +125	高电流LED驱动	3.00	2.88	2.60

6.16 开发工具

6.16.1 ON 公司产品

产品型号	支持器件	描述	零售价 (元)
CS5141X_EVM	CS5141X系列	样品套件。包含CS51414器件2片，说明书一份	79.00
NCP14XX-EVM	NCP1400/02/03/04/17/21	NCP14XX评估板1块,开发资料光盘1个	69.00
NCP562-SKT	NCP562	样品套件。NCP562SQ50T1器件2片,开发资料光盘1个	19.98
ISL6441-EVM	ISL6441	ISL6441评估板1块	199.00
ISL6420-EVM	ISL6420	ISL6420评估板1块	179.00

6.16.2 INTERSIL 公司产品

产品型号	支持器件	描述	零售价 (元)
ISL6292-EVM	ISL6292	ISL6292评估板	49.00

6.16.3 TI 公司产品

产品型号	支持器件	描述	零售价 (元)
BQ2013HEVM-001	BQ2013H	BQ2013H评估板	1299.00
TPS2306EVM-001	TPS2306	由两块PCB板组成:其中一块板由TPS2306,MO	648.00
TPS2330EVM-184	TPS2330	48V电信热插拔评估模块和接口卡	1299.00
TPS2330EVM-185	TPS2330ID	采用TPS5120DC/DC控制器提供电源管理	1299.00
TPS2370EVM	TPS2370EVM	在支持以太网功率驱动装置的电源热插拔评估板	648.00
TPS40001EVM-001	TPS40001DGQ	输入3.0V~5.0V,输出2.5V降压变换的评估板	648.00
TPS61020EVM-025	TPS62052DGS	输入电压0.9V~6.5V,输出电压1.8V~5.5V的降压变换评估板	648.00
TPS61030EVM-029	TPS61030RSAR	输出电压1.8V~5.5V的升压变换评估(QFN封装)板	648.00
TPS61032EVM-208	TPS61032PWP	输出电压5.0V,电流可升到1000mA的升压变换评估板	648.00
TPS62200EVM-211	TPS62200DBVT	0.3A,高效率DC/DC降压变换器的评估	648.00

6.16.4 PS 公司评估板

产品型号	输入电压AC/DC(V)	充电电流(mA)	电池类型	电池节数	描述	零售价 (元)
CWM200CBA	85~265/120~375	500~1000	镍镉/镍氢	4 节	采用 ON 公司器件，把 AC-DC 适配器和充电控制器结合而成	85.00
NUD4001-EVM-A	12VDC 或 9VAC	—	—	—	350mA 恒流驱动 3 个 1W 大功率 LED 灯	149.00
NUD4001-EVM-B	6-18VDC 或 4.5-12.5VAC	—	—	—	350mA 恒流驱动 1 个 1W 大功率 LED 灯，亮度可以连续调节	79.00

批量价格，欢迎垂询。更多可选产品型号，敬请访问: www.icbase.com